BroadWire PLUS™

ADSL2+ und VDSL2 Splitter

ADC KRONE

Die Charakteristika des

High Density Splitters

Beschreibung

BroadWire PLUS™ ADSL2+ und VDSL2 Splitter trennen hochfrequente Datensignale von niederfrequenten Tonsignalen. Dadurch kann eine Kupferdoppelader gleichzeitig für Telefondienste und hochfrequente Datendienste genutzt werden.

Aufgrund der direkten Installation in vorhandene oder neue Verteilersysteme werden Aufbau- und Verkabelungsaufwand reduziert.

Der modulare Aufbau des Splitters gestattet es, Varianten zu liefern, die verschiedenen technischen Spezifikationen und Standards sowie länderspezifischen Netzwerkcharakteristika genügen. Abhängig von der Konfiguration bestehender Verteiler auf der Systemseite kann Überspannungsschutz direkt auf die Splitterkarte integriert oder mit anderen bereits vorhandenen Schutzschaltungen auf der Systemseite am Eingang verbunden oder erweitert werden.

Eigenschaften und Vorteile

- Splittermodul für 24, 32 oder 48 Teilnehmerleitungen
- Optimiert für Kollokations- und KVz-Anwendungen
- Flexible Installation mit PROFIL®-Stange oder Montagebügel
- Kompakte Abmessungen
- Kabelführungen bei VDSL Splittern auch aus Kunststoff erhältlich
- Austauschbare Splitterkarten
- Kundenspezifischer Überspannungsschutz ist integrierbar
- Kostengünstige und schnelle Installation in Verteilersysteme
- VDSL2 und ADSL Splitter für ETSI- und ITU-Normen verfügbar
- Unterstützt VDSL2 bis 30 MHz sowie ADSL und ADLS2+ -Dienste
- LSA-PLUS®-Schnellanschlusstechnik für die Teilnehmerseite sowie für den Zugang zur Vermittlungstechnik und zum DSLAM

High Density Splitter – Installation

Der Splitter wird in der Ortsvermittlungsstelle am Übergabeverteiler oder in Kabelverzweigern mit aktiver Vermittlungstechnik in dezentralisierten Netzwerktopologien installiert. Das Modul wird auf das 95 mm PROFIL®-Stangensystem aufgerastet oder am Montagebügel befestigt.

Jedes Gehäuse kann drei oder vier 8DA Splitterkarten aufnehmen. Die Beschaltung derTeilnehmer-seite sowie die Verbindung zur Vermittlungstechnik und zum DSLAM werden mit dem LSA-PLUS®-Anlegewerkzeug ausgeführt.

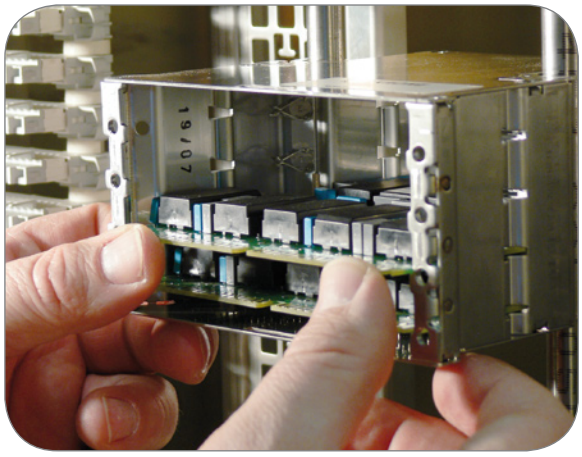

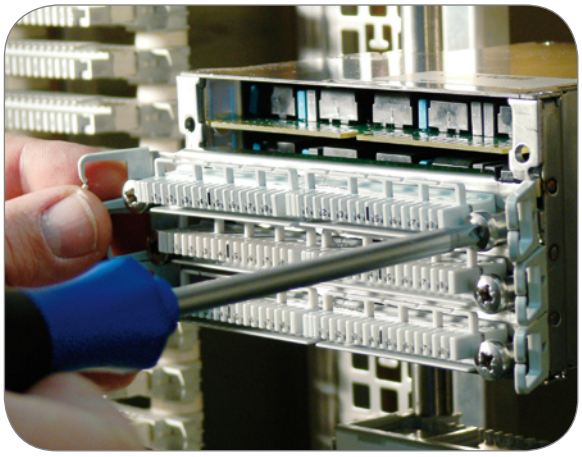

High Density Splitter Leiterkarten

8 DA Splitter (passend für alle High Density Splitter Gehäuse; 24, 32 und 48 DA)

	Eigenschaften						
	ADSL	**ADSL2+**	**VDSL**	**VDSL2**	**ISDN (2B1Q)**	**ISDN (4B3T)**	**POTS 600Ω Kombination**
Splitterkarte, 8 DA, t-förmig							
	X	X	X	X	X		X
	X	X	X	X*		X	
	X	X	X	X			
	X	X	X	X			
	X	X	X	X			
	X	X					
	X	X	X	X			
	X	X	X	X			
	X	X	X	X			
	X	X	X	X			
	X	X	X	X			

* gemäß Spezifikationen von T-COM
** POTS und Blockkondensator gem. ETSI Option A+B

High Density Splitter Gehäuse

24 DA Lösungen			
	Anwendung	**Variante des Edge Connector Moduls**	**Katalognummer**
24 DA Splitter Gehäuse	Für Montagewannen	Metallkabelführung, geschlossen	HLF-7073 2 110-00
	Für Montagewannen	Kunststoffkabelführung, offen	HLF-7073 2 110-01
	Für Profilstangen	Metallkabelführung, geschlossen	7073 2 059-00
	Für Profilstangen	Kunststoffkabelführung, offen	HLF-7073 2 059-02
32 DA Lösungen			
32 DA Splitter Gehäuse	Für Montagewannen	Metallkabelführung, geschlossen	7073 2 055-00
	Für Montagewannen	Kunststoffkabelführung, offen	HLF-7073 2 055-04
	Für Profilstangen	Metallkabelführung, geschlossen	7073 2 054-00
	Für Profilstangen	Kunststoffkabelführung, offen	HLF-7073 2 054-02
48 DA Lösungen			
48 DA Splitter Gehäuse	Für Profilstangen	Kunststoffkabelführung, offen	HLF-7073 2 116-00

					Katalognummer
POTS 600Ω	**POTS ETSI**	**POTS ANSI**	**Blockkonden-satoren**	**Überspannungs-schutz**	
			X		HLF-7073 2 002-20
			X		HLF-7073 2 002-70
X			X		7073 2 019-30
X					HLF-7073 2 019-65
X			X	X	HLF-7073 2 019-75
X			X	X	HLF-7073 2 019-80
	X**		X		7073 2 016-30
	X				HLF-7073 2 016-35
	X		X		HLF-7073 2 016-70
	X		X	X	HLF-7073 2 016-80
	X			X	HLF-7073 2 016-85

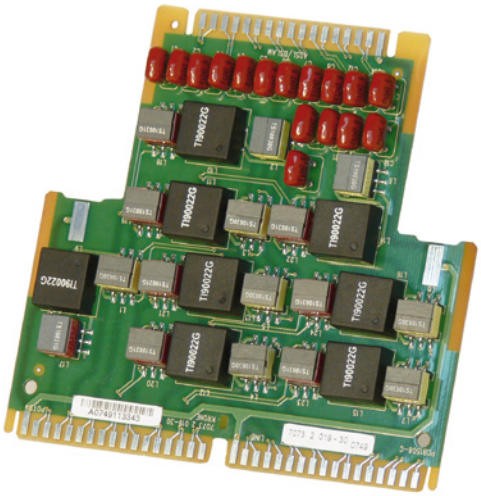

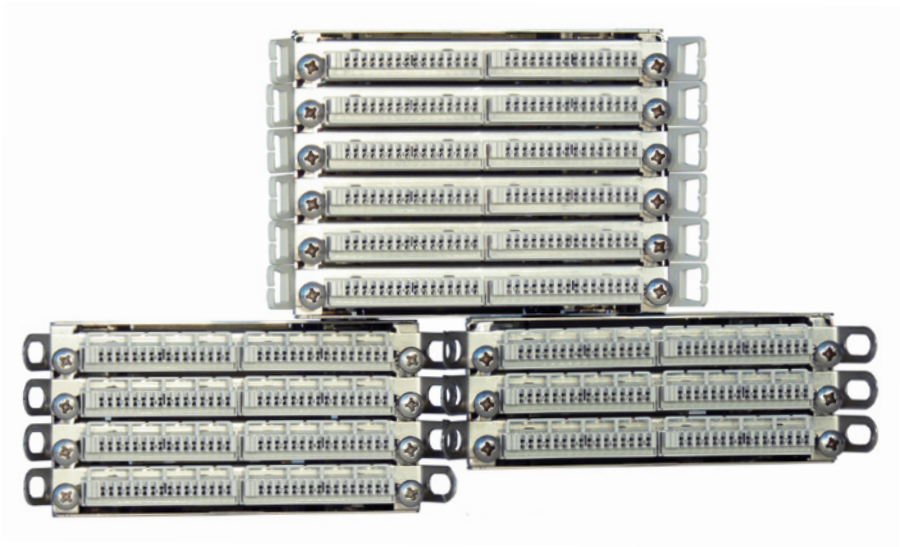

24 DA Splitter Gehäuse

Befestigungsrahmen mit
3 Steckverbinder-Modulen
(die Splitter sind separat zu bestellen).

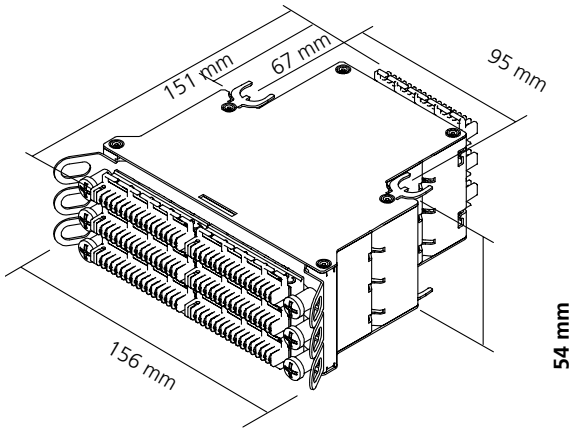

32 DA Splitter Gehäuse

Befestigungsrahmen mit
4 Steckverbinder-Modulen
(die Splitter sind separat zu bestellen).

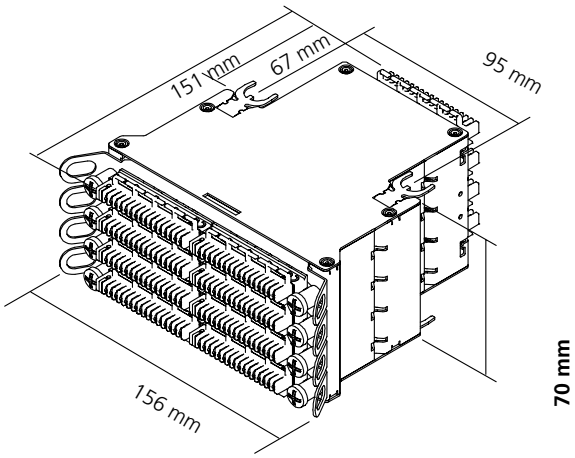

32DA Gehäuse

(Ansicht hinten)

17polige Steckverbinder pro Reihe
Fest gesteckt

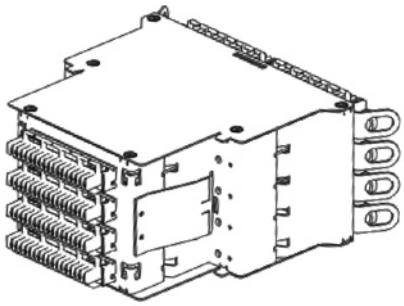

48 DA Splitter Gehäuse

Befestigungsrahmen mit
6 Steckverbinder-Modulen
(die Splitter sind separat zu bestellen).

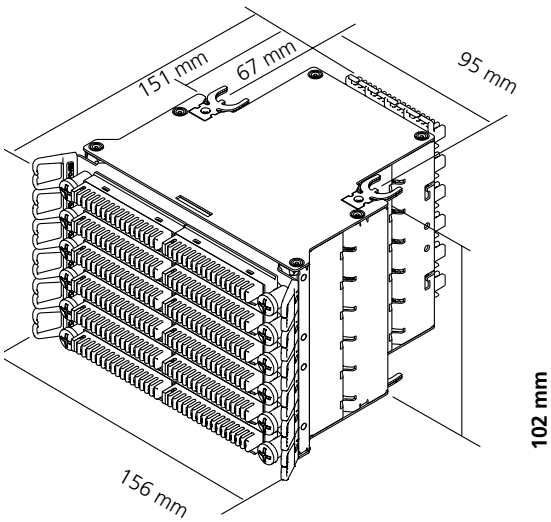

ADC KRONE

Produkt Spezifikationen

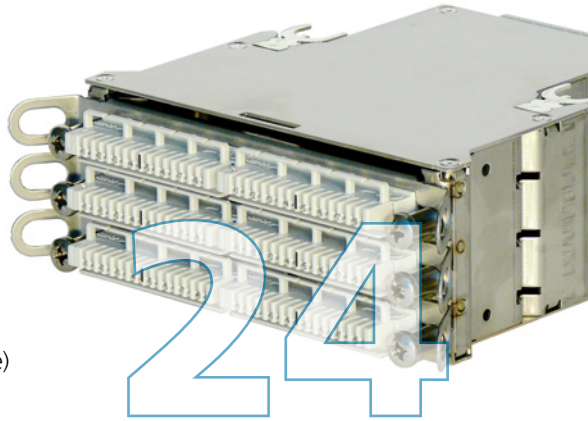

KLIMATISCHE BEDINGUNGEN

Betriebstemperatur:	-20 °C bis +70 °C
Lagertemperatur:	-40 °C bis +80 °C

UMGEBUNGSBEDINGUNGEN

Klimatische Belastung:	DIN IEC 68 Teil 2-1 (Kälte), Teil 2-2/3 (Wärme)

MECHANISCHE EIGENSCHAFTEN

LSA-PLUS® Kontakte:	Schaltdrahtdurchmesser: 0,4 - 0,6 mm
Außendurchmesser:	0,7 - 1,2 mm mit PE- oder PVC-Isolierung
Mechanische Belastung:	Sinusförmiges Schwingen nach IEC 68-2-6

FLAMMBARKEÍTSKLASSE

LSA-PLUS Steckverbinder (Kunststoff)	UL94V-0

ELEKTRISCHE EIGENSCHAFTEN

Detaillierte Angaben zur Filtercharakteristik und zum Überspannungsschutz entnehmen Sie bitte den technischen Datenblättern, die Sie auf Anforderung von ADC KRONE (euro.tac@adckrone.com) erhalten.

Weitere Mengen und Varianten mit anderen elektrischen Eigenschaften sind auf Anforderung erhältlich.

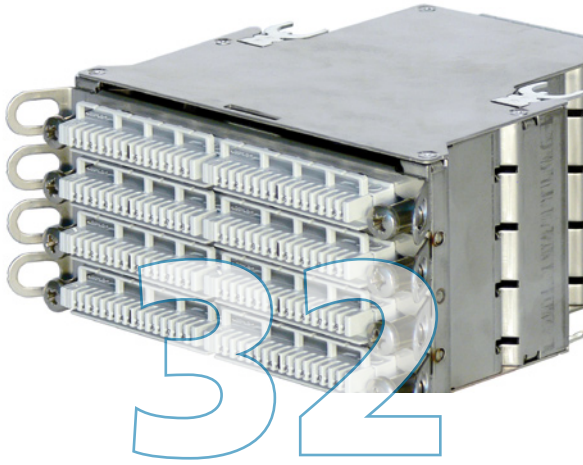

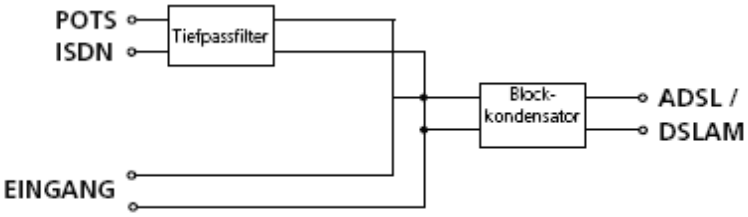

Blockschaltbild

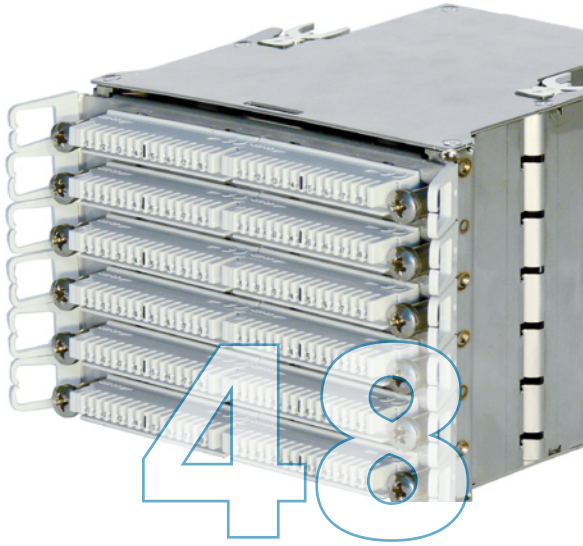

BroadWire PLUS™ Splitter mit LSA-PLUS® Technologie

Die Welt der Telekommunikation entwickelt sich in einem atemberaubenden Tempo – insbesondere in den Bereichen Leistung und Sicherheit. Sowohl interaktive als auch multimediale Anwendungen unterliegen ständig steigenden Anforderungen an moderne Kommunikationsnetzwerke. Innovative Lösungsansätze, entwickelt von ADC KRONE, erfüllen bereits heute die Anforderungen von morgen.
Hierbei haben uns jahrzehntelange Erfahrungen zum weltweit führenden Anbieter für Netzwerk- und Anschluss-Technologien gemacht.

ADC KRONE

Der Name ADC KRONE steht seit jeher für die Einführung technologisch unübertroffener Innovationen.

Mit der bahnbrechenden LSA-PLUS® Schnellanschlusstechnik setzen wir seit über 25 Jahren globale Maßstäbe. Mittlerweile gibt es weltweit über eine Milliarde LSA-PLUS® Steckverbindungen in Produkten von ADC KRONE. Hierbei lassen wir aktuelles Know-how und neueste Erfahrungen mit LSA-PLUS® in die unterschiedlichsten Anwendungsmöglichkeiten einfließen, die auf dem Gebiet der Verbindungstechnologien für kupferbasierte Netzwerke existieren. Dabei kombinieren wir die technischen Möglichkeiten der LSA-PLUS® Verbindungstechnologie mit den Leistungsanforderungen an moderne Netzwerktechnologien. Unseren Kunden bieten wir die gesamte Bandbreite von individuellen Produktlösungen bis hin zu innovativen Systemlösungen, wobei bewährte Standards mit der Technologie von morgen verbunden werden.

LSA-PLUS® und BroadWire PLUS™ sind eingetragene Marken der ADC KRONE.

ADC KRONE

CERTIFIED ISO9001 CERTIFIED

adckrone.com

Eine Liste aller ADC Vertriebsbüros weltweit finden Sie unter: adckrone.com/contact

Die hier veröffentlichten Angaben entsprechen dem Datum der Publikation des Dokuments. Da wir an der Optimierung unserer Produkte stetig weiterarbeiten, behalten wir uns das Recht vor, Änderungen an Spezifikationen vor Bekanntmachung vorzunehmen. Sie können zu jeder Zeit den Stand der Produktspezifikationen überprüfen, indem Sie uns kontaktieren. ADC Telecommunications, Inc. sieht das patentierte Produktportfolio als Corporate Angelegenheit an und verfolgt jede Art von Verstoß.

300364DE 07/10 Revision **© 2008, 2009, 2010 ADC Telecommunications, Inc. Alle Rechte vorbehalten.**