LSA PROFIL Trennleiste 2/8 x a-b-s

LSA PROFIL Trennleiste zur Anwendung in hochbitratigen Übertragungssystemen, wie z.B. für E1- oder diverse DSL Systeme. Die Trennleiste ist zur Verbindung und Rangierung von paarweise geschirmten Leitungen geeignet. Es sind bis zu 8 geschirmte 2-Drahtkanäle anschaltbar.

- Mit Trennstelle zum Öffnen des Leitungsweges oder zum Prüfen in beide Richtungen
- Mit montiertem Kontaktverbinder für s-Kontakte
- Zum Aufrasten auf Profilstangen, Befestigungsmaß 95 mm
- Überspannungsschutz einsetzbar
- Rastermaß im Profilgestell: 30 mm
- Gehäusefarbe: cremeweiß
- Lieferverpackung: 10 Stück

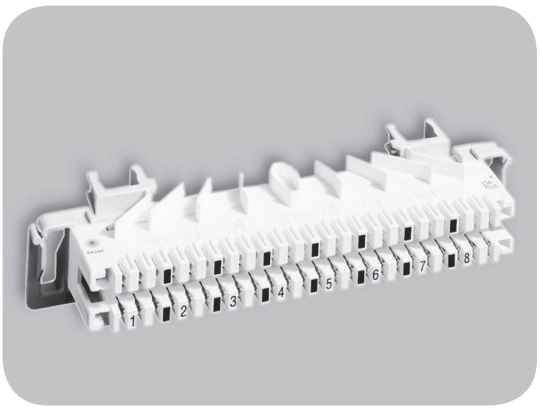

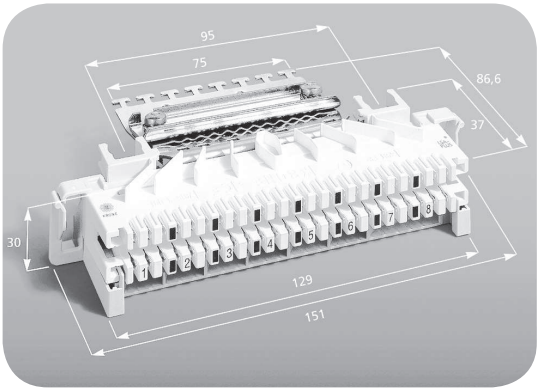

LSA PROFIL Trennleiste 2/8 x abs mit Zubehör

Bestellinformation

Bezeichnung	VE	Katalognummer
LSA PROFIL Trennleiste 2/8 x a-b-s mit Rangierdrahtführung rechts und links	1 Stück	7015 1 008-01
LSA PROFIL Trennleiste 2/8 x a-b-s ohne Kontaktverbinder, so dass die Schirmerdung nicht zwangsweise erfolgt	1 Stück	7015 1 001-11

Zubehör

Bezeichnung	VE	Katalognummer
Drahtführung 2/8 x 3, links für Rangierung nach links	1 Stück	7015 1 004-50
Drahtführung 2/8 x 3, rechts für Rangierung nach rechts	1 Stück	7015 1 005-50
Kabelabfangung 2/8 x 3 - d = 10 mm Kabelfixierung und Kabelschirmkontaktierung für 1 Kabel mit 8 DA	1 Stück	7015 1 009-01
Kabelabfangung 2/8 x 3 - d = 3 mm Kabelfixierung und Kabelschirmkontaktierung für 8 Kabel mit 1 DA	1 Stück	7015 1 009-11
Kabelabfangung 2/8 x 3 - universell für 1 DA-, 2 DA-, 4 DA-Kabel (d=3-6 mm)	1 Stück	7015 1 009-21
Kabelabfangung 2/8 x 3 nur Kabelfixierung	1 Stück	7015 1 007-02
Klappbarer Schilderrahmen 2/8 x 3	1 Stück	7015 1 003-50
Verbindungsschnur 2/6-Z120 Ohm-3 m	1 Stück	6661 2 811-03
Prüfschnur 2/6, 2-polig-Z120 Ohm-3 m	1 Stück	6661 2 340-03
Prüfschnur 2/6, 3-polig-Z120 Ohm-3 m	1 Stück	6661 2 541-03
Prüfschnur 2/3, 3-polig-Z120 Ohm-3 m	1 Stück	6661 2 551-03
Schaltdraht 1 DA, geschirmt Z=120 Ohm-250 m	250 m	0000 4 912-35
Trennstecker, 3-polig zum Auftrennen von Verbindungen	1 Stück	6417 3 100-xx
LSA-PLUS Anlegewerkzeug S	1 Stück	6417 2 055-01
Beschaltungsvorrichtung	1 Stück	6619 2 100-00