Anschluss- und Verbindungsmodule
Zubehör: Markierung, Beschriftung

Modul-Schilderrahmen für Montagebügelbefestigung

- Empfohlen wird die Montage an erster oder letzter Position des Montagebügels
- Zur Reihenbezeichnung
- Benötigt den Platz eines Moduls auf dem Montagebügel 2/8 bzw. 2/10

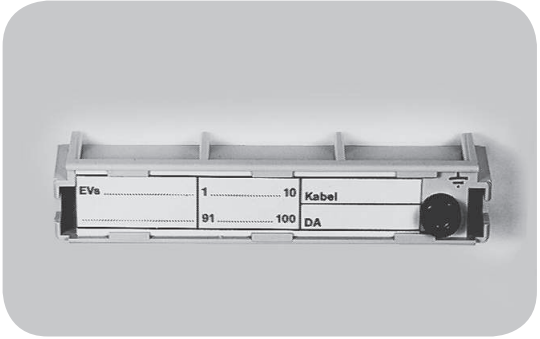

Modul-Schilderrahmen mit Erdbuchse

Bestellinformation

Bezeichnung	VE	Katalognummer
zu 10 DA		
Modul-Schilderrahmen 2/10 unbedruckt Schildchengröße (B x H) in mm: 95 x 25,0	1 Stück	6092 2 012-01
Modul-Schilderrahmen 2/10 bedruckt Schildchengröße (B x H) in mm: 95 x 17,9	1 Stück	6092 2 012-00
Modul-Schilderrahmen 2/10 unbedruckt Schildchengröße (B x H) in mm: 95 x 17,9	1 Stück	6092 2 012-02
Modul-Schilderrahmen 2/10 unbedruckt **mit Erdbuchse** Schildchengröße (B x H) in mm: 63 x 17,9	1 Stück	6092 2 028-02
zu 8 DA		
Modul-Schilderrahmen 2/8 unbedruckt Schildchengröße (B x H) in mm: 75 x 13,2	1 Stück	6036 2 018-00

Klappbarer Schilderrahmen

- Aufsteckbar auf LSA-PLUS oder LSA PROFIL Module und Überspannungsschutzmagazine, mit Klarabdeckung und Papierschild
- Für Schilderrahmen 2/8 betragen die Maße (B x H) in mm: 83,3 x 11,5 und für 2/10: 102,5 x 11,5.
- Unbedruckt

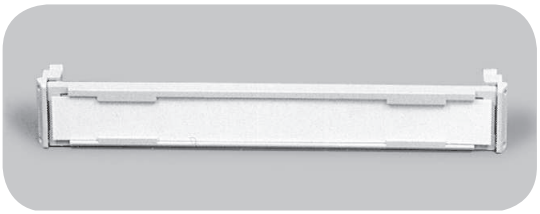
Klappbarer Schilderrahmen 2/10

Bestellinformation

Bezeichnung	VE	Katalognummer
Klappbarer Schilderrahmen 2/10	1 Stück	6089 2 015-01
Klappbarer Schilderrahmen 2/8	1 Stück	6036 2 005-02

Modul-Schilderrahmen PROFIL

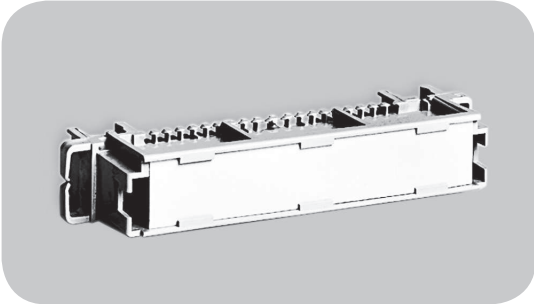

- Universell für Montagebügel und Profilstangensysteme zu verwenden
- Zur Reihenbezeichnung
- Mit Schild, unbedruckt
- Schildgröße in mm:
  95 x 18 mm
  für 2/10,
  75 x 18 mm
  für 2/8

Benötigt den Platz eines Modules auf dem Montagebügel-/Profilstangensystem.

Bestellinformation

Bezeichnung	VE	Katalognummer
Schilderrahmen 2/10 (95 mm Profilabstand)	1 Stück	6753 2 009-00
Schilderrahmen 2/8 (75 mm Profilabstand)	1 Stück	6753 2 008-00

Abdeckstreifen 2/8 bzw. 2/10

Für LSA-PLUS und LSA PROFIL Module 2/8 bzw. 2/10 als Zugriffsicherung für Kabeladern oder Schaltdrähte (zerbricht beim Entfernen).

- Lieferverpackung: 10 Stück

Bestellinformation

Katalognummer	Bezeichnung	Farbe	VE
6089 3 050-01	Abdeckstreifen 2/8	grau	1 Stück
6089 3 050-00	Abdeckstreifen 2/10	grau	1 Stück
6089 3 050-10	Abdeckstreifen 2/10	rot	1 Stück
6089 3 050-12	Abdeckstreifen 2/10	grün	1 Stück
6089 3 050-13	Abdeckstreifen 2/10	gelb	1 Stück
6089 3 050-17	Abdeckstreifen 2/10	blau	1 Stück

Anschluss- und Verbindungsmodule
Zubehör: Markierung, Beschriftung

Steckziffernsatz

Zur Numerierung der Module der Baureihe 2 je 8 oder 10 DA bzw. der Kabelpaare im Anschlussblock, werden die Steckziffern verwendet. Sie lassen sich in die dafür vorgesehenen Öffnungen an der linken bzw. rechten Seite der Leiste eindrücken. Steckziffernsätze liegen jeder Verpackungseinheit von LSA-PLUS Modulen bei.

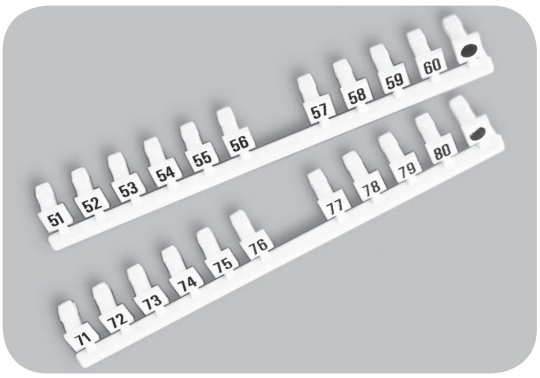

- Lieferumfang:
  1 Kit = 1 Stück jeder Ausführung

Bestellinformation

Katalognummer pro Stück	Bezeichung	VE
6089 2 077-00	Steckziffernsatz, Farbe grau, Aufdruck 1...50	1 Kit
6089 2 077-03	Steckziffernsatz, Farbe grau, Aufdruck 51...120	1 Kit
6089 3 023-00	Steckziffernsatz, Farbe grau, Aufdruck 1...0	1 Stück
6089 3 023-01	Steckziffernsatz, Farbe grau, Aufdruck 10...100	1 Stück
6089 3 023-10	Steckziffernsatz, Farbe rot, Aufdruck 1...0	1 Stück
6089 3 023-21	Steckziffernsatz, Farbe grün, Aufdruck 10...100	1 Stück
6089 3 023-40	Steckziffernsatz, Farbe grau, Aufdruck 1...10	1 Stück
6089 3 023-41	Steckziffernsatz, Farbe grau, Aufdruck 11...20	1 Stück
6089 3 023-42	Steckziffernsatz, Farbe grau, Aufdruck 21...30	1 Stück
6089 3 023-43	Steckziffernsatz, Farbe grau, Aufdruck 31...40	1 Stück
6089 3 023-44	Steckziffernsatz, Farbe grau, Aufdruck 41...50	1 Stück
6089 3 023-45	Steckziffernsatz, Farbe grau, Aufdruck 51...60	1 Stück
6089 3 023-46	Steckziffernsatz, Farbe grau, Aufdruck 61...70	1 Stück
6089 3 023-47	Steckziffernsatz, Farbe grau, Aufdruck 71...80	1 Stück
6089 3 023-48	Steckziffernsatz, Farbe grau, Aufdruck 81...90	1 Stück
6089 3 023-49	Steckziffernsatz, Farbe grau, Aufdruck 91...100	1 Stück

Montagebügel 2/8 und 2/10 Rastermaß 22,5 und 25,0 mm

Die LSA-PLUS Montagebügel bestehen aus U-förmigen nichtrostendem Stahlblech. Dadurch erhalten sie ein hohes Maß an Stabilität und absolute Korrosionsbeständigkeit. Je nach Bedarf sind sie in verschiedenen Zwischenstufungen bzw. als modulare Montagebügel erhältlich.

Wir empfehlen bei der Auswahl der Tiefe (T):

- Bis 70 DA: 12 mm Tiefe
- Bis 100 DA: 22 mm Tiefe
- Bis 200 DA: 30 mm Tiefe
- Montagebügel ab 200 DA: 50 mm Tiefe

Die Empfehlung geht von Leiterdurchmesser 0,5 bzw Aderdurchmesser 1,5 mm aus.

Bei 0,6 - 0,9 mm Leitern müssen entsprechend größere Tiefen berücksichtigt oder die Kabel bündelweise von hinten oder seitlich zugeführt werden.

Wir empfehlen bei der Auswahl des Rastermaßes (R):

- Rastermaß 25,0 mm bei einseitiger Rangierdrahtführung
- Rastermaß 22,5 mm bei zweiseitiger Rangierdrahtführung
- Rastermaß 27,5 mm bei einseitiger Rangierdrahtführung mit besonders starker Isolierung

Wir empfehlen bei der Auswahl des Lochbildes:

- Lochbild 1
  bei mittiger Kabeldurchführung zur speziellen Anwendung mit Montageadaptern zur Wandbefestigung oder für KRONECTION Boxen I, II, III und KRONECTION Box A 100
- Lochbild 2
  bei rechter Kabeldurchführung zur universellen Anwendung bei asymetrischer Befestigung von Montagebügeln (z.B. Schränke oder Gestelle)

Montagebügel 2/10, Lochbild 1,
R = 22,5; T = 22, 11 Module

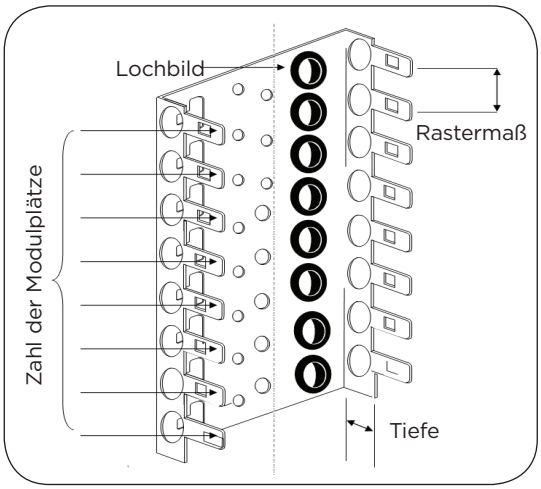

Anschluss- und Verbindungsmodule

Zubehör: Montagebügel, Profilbuchten, Profilstangen

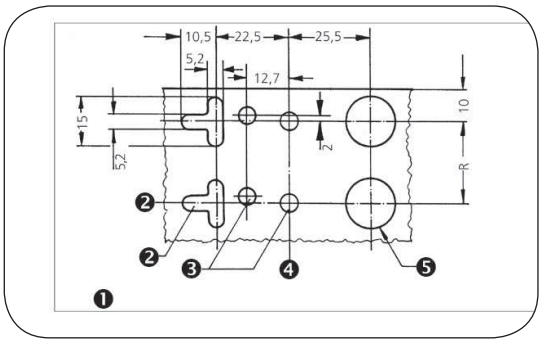

Legende:

1 Lochbild 2
2 Bei T = 12 mm Befestigung nur hier möglich
3 ø 4 Befestigungslöcher
4 Mitte
5 15 Kabeldurchführung

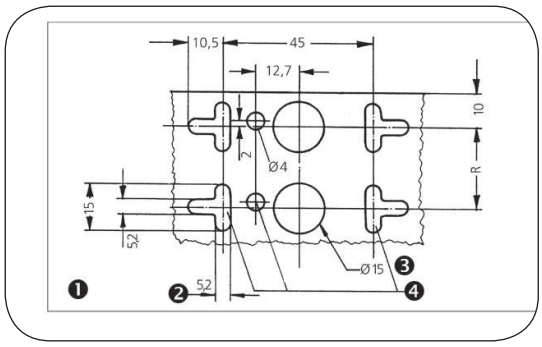

Legende:

1 Lochbild 1
2 Mitte
3 Kabeldurchführung
4 Befestigungslöcher

Bestellinformation

Katalognummer		Bezeichnung	VE
Raster 22.5 mm			
6050 3 112-	01 ... 11	Montagebügel 2/10, LB 1, T = 12 mm, wahlweise 1 bis 11 Module	1 Stück
6050 3 122-	01 ... 22	Montagebügel 2/10, LB 1, T = 22 mm, wahlweise 1 bis 22 Module	1 Stück
6050 3 130-	01 ... 33	Montagebügel 2/10, LB 1, T = 30 mm, wahlweise 1 bis 33 Module	1 Stück
6050 3 150-	10 ... 50	Montagebügel 2/10, LB 1, T = 50 mm, wahlweise 10 bis 50 Module	1 Stück
6054 3 122-	01 ... 16	Montagebügel 2/8, LB 1, T = 22 mm, wahlweise 1 bis 16 Module	1 Stück
Raster 25 mm			
6442 3 222-	01 ... 22	Montagebügel 2/10, LB 2, T = 22 mm, wahlweise 1 bis 22 Module	1 Stück
6442 3 230-	01 ... 33	Montagebügel 2/10, LB 2, T = 30 mm, wahlweise 1 bis 33 Module	1 Stück
6442 3 250-	10 ... 50	Montagebügel 2/10, LB 2, T = 50 mm, wahlweise 10 bis 50 Module	1 Stück
6442 3 270-	21 ... 50	Montagebügel 2/10, LB 2, T = 70 mm, wahlweise 20 bis 50 Module	1 Stück
6441 3 222-17		Montagebügel 2/8, LB 2, T = 22 mm, 17 Module	1 Stück
6441 3 230-03		Montagebügel 2/8, LB 2, T = 30 mm, 3 Module	1 Stück
6441 2 230-09		Montagebügel 2/8, LB 2, T = 30 mm, 9 Module	1 Stück
6441 3 250-09		Montagebügel 2/8, LB 2, T = 50 mm, 9 Module	1 Stück
6441 3 250-17		Montagebügel 2/8, LB 2, T = 50 mm, 17 Module	1 Stück

Spezielles Zubehör

Bezeichnung	VE	Katalognummer
Schraubenset M5 x 16 inkl. Muttern M5; Scheiben 5,3 mm; Zahnscheiben 5,3 mm	je 100 Stück	6044 2 106-00

Anschluss- und Verbindungsmodule
Zubehör: Montagebügel, Profilbuchten, Profilstangen

Montagebügel 2/10
Rastermaß 27,5 mm

Die LSA-PLUS Montagebügel bestehen aus U-förmiggebogenem nichtrostendem Stahlblech. Dadurch erhalten sie ein hohes Maß an Stabilität und absolute Korrosionsbeständigkeit. Je nach Bedarf sind sie in verschiedenen Zwischenstufungen bzw. als modulare Montagebügel erhältlich.

Wir empfehlen bei der Auswahl der Tiefe:

- Bis 100 DA: 22 mm Tiefe
- Montagebügel ab 100 DA: 50 Tiefe

Die Empfehlung geht von Leiterdurchmesser 0,5 bzw Aderdurchmesser 1,5 mm aus.

Bei 0,6 - 0,9 mm Leitern müssen entsprechend größere Tiefen berücksichtigt oder die Kabel bündelweise von hinten oder seitlich zugeführt werden.

Wir empfehlen bei der Auswahl des Rastermaßes:

- Rastermaß 25,0 mm bei einseitiger Rangierdrahtführung
- Rastermaß 22,5 mm bei zweiseitiger Rangierdrahtführung
- Rastermaß 27,5 mm bei einseitiger Rangierdrahtführung mit besonders starker Isolierung.

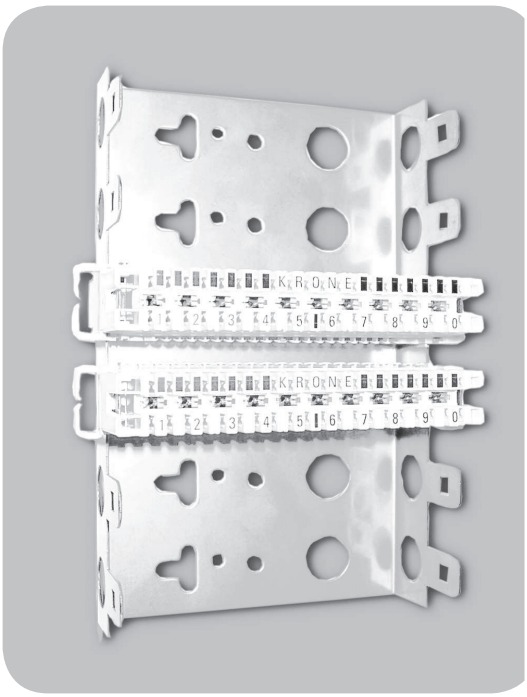

Montagebügel R=27,5 mm für 6 Module
(Module gehören nicht zum Lieferumfang)

Bestellinformation

Bezeichnung	VE	Katalognummer
Tiefe des Kabelraumes 22 mm		
Montagebügel 2/10 - 4 installierbare Module	1 Stück	6569 3 054-11
Montagebügel 2/10 - 6 installierbare Module	1 Stück	6569 3 054-12
Montagebügel 2/10 - 11 installierbare Module	1 Stück	6569 3 054-13
Montagebügel 2/10 - 13 installierbare Module	1 Stück	6569 3 054-15
Tiefe des Kabelraumes 50 mm		
Montagebügel 2/10 - 1x10+1 installierbare Module	1 Stück	6569 3 054-16
Montagebügel 2/10 - 2x10+1 installierbare Module	1 Stück	6569 3 054-17
Montagebügel 2/10 - 3x10+1 installierbare Module	1 Stück	6569 3 054-18

Anschluss- und Verbindungsmodule
Zubehör: Montagebügel, Profilbuchten, Profilstangen

Montagebügel 2/10 für 1...4 x 10 + 1 Module

Zum Aufrasten von LSA-PLUS Modulen 2/10 mit einer abgesetzten zusätzlichen Aufnahme für wahlweise:

- Ein weiteres LSA-PLUS Modul
- Einen Modulschilderrahmen 2/10
- Oder eine Erddrahtleiste 2/38

Die Module sind in Gruppen zu 100 DA angeordnet (Rastermaß zwischen 10 Modulen: 30 mm).

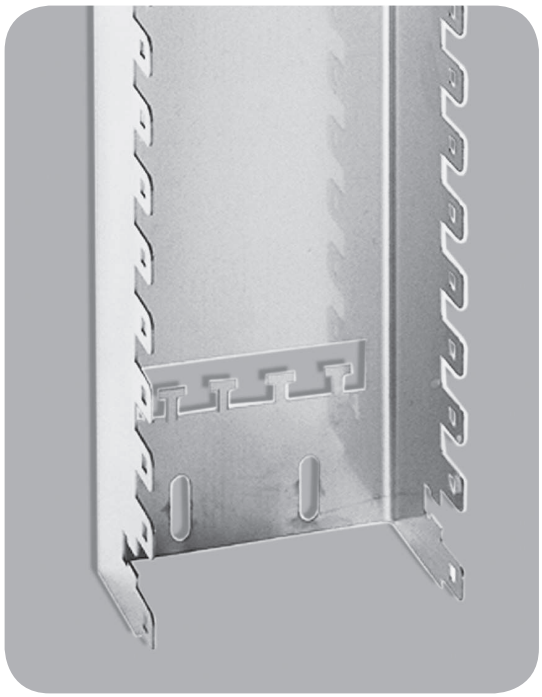

Bestellinformation

Katalognummer	Bezeichnung	Länge	VE
10 DA, Montagebügel 2/10 mit Rastermaß 22,5 mm, (Gesamtbreite 104,5 mm) Lochbild 2			
5267 3 585-00	Tiefe des Kabelraumes: 50 mm, 1 x 10 + 1 Module 2/10	263 mm	1 Stück
5267 3 585-01	Tiefe des Kabelraumes: 50 mm, 2 x 10 + 1 Module 2/10	496 mm	1 Stück
5267 3 585-02	Tiefe des Kabelraumes: 50 mm, 3 x 10 + 1 Module 2/10	728 mm	1 Stück
5267 3 585-03	Tiefe des Kabelraumes: 50 mm, 4 x 10 + 1 Module 2/10	961 mm	1 Stück

Anschluss- und Verbindungsmodule
Zubehör: Montagebügel, Profilbuchten, Profilstangen

Montagebügel, modular

Der Montagebügel ist mit **45 Modulplätzen** individuell konfigurierbar. Zwischen jeder Modulposition hat der Montagebügel 5 Sollbruchstellen, die mit einer Metallbügelsäge aufgetrennt und dadurch jede erforderliche Länge an der Baustelle bedarfsweise hergestellt werden kann. Das Lochbild 1 und 2 ist abwechselnd rückseitig eingestanzt. Der Montagebügel dient für maximal 22 und 23 Moduleinbauplätze (Empfehlung 100 DA für einen Kabelinnenraum von 22 mm).

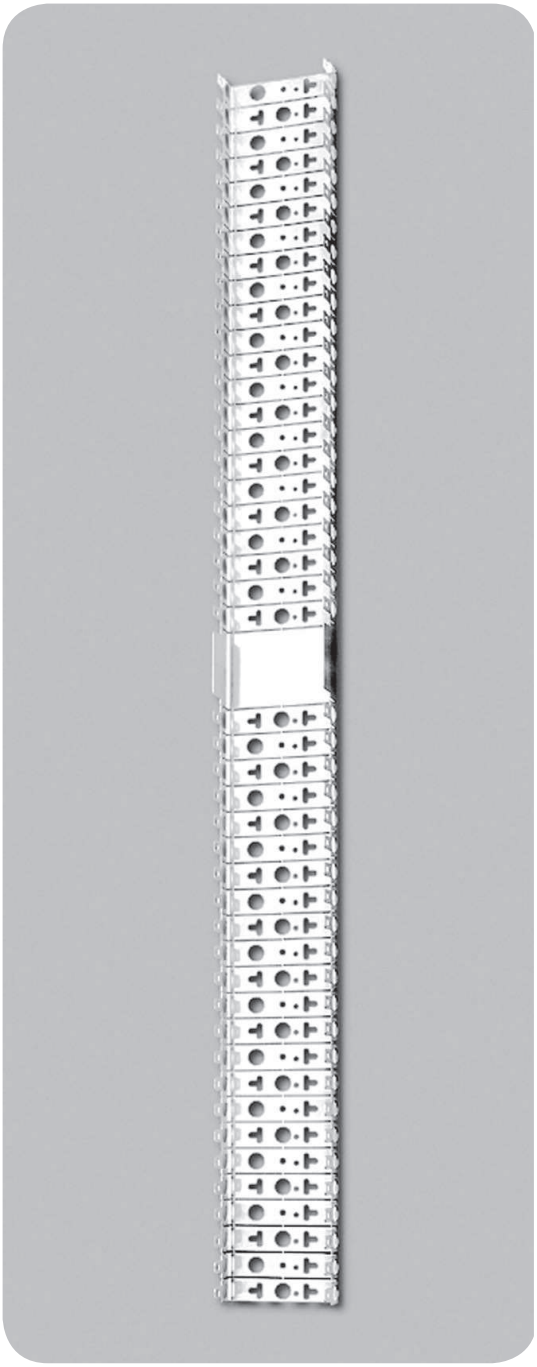

Bestellinformation

Bezeichnung	VE	Katalognummer
Montagebügel, modular 2/8, 22 mm tief, R=22,5 mm	1 Stück	6973 1 200-02
Montagebügel, modular 2/10, 22 mm tief, R=22,5 mm	1 Stück	6973 1 210-02
Montagebügel, modular 2/10, 22 mm tief, R=25 mm	1 Stück	6973 1 210-12
Montagebügel, modular 2/10, 30 mm tief, R=25 mm	1 Stück	6973 1 210-13
Montagebügel, modular 2/10, 50 mm tief, R=22,5 mm	1 Stück	6973 1 210-04
Montagebügel, modular 2/10, 50 mm tief, R=25 mm	1 Stück	6973 1 210-14
Montagebügel, modular 2/10, 50 mm tief, R=27,5 mm	1 Stück	6973 1 210-24

Anschluss- und Verbindungsmodule
Zubehör: Montagebügel, Profilbuchten, Profilstangen

Montagebügel 2/10 für schmale Buchten (EVs 80)

Zum Aufrasten von LSA-PLUS Modulen 2/10 mit zusätzlicher Aufnahme für wahlweise:

- Ein weiteres LSA-PLUS Modul
- Einen Modulschilderrahmen 2/10
- Oder eine Erddrahtleiste 2/38
- Ohne Befestigungsmaterial
- Befestigungsmaße: siehe Maßskizzen

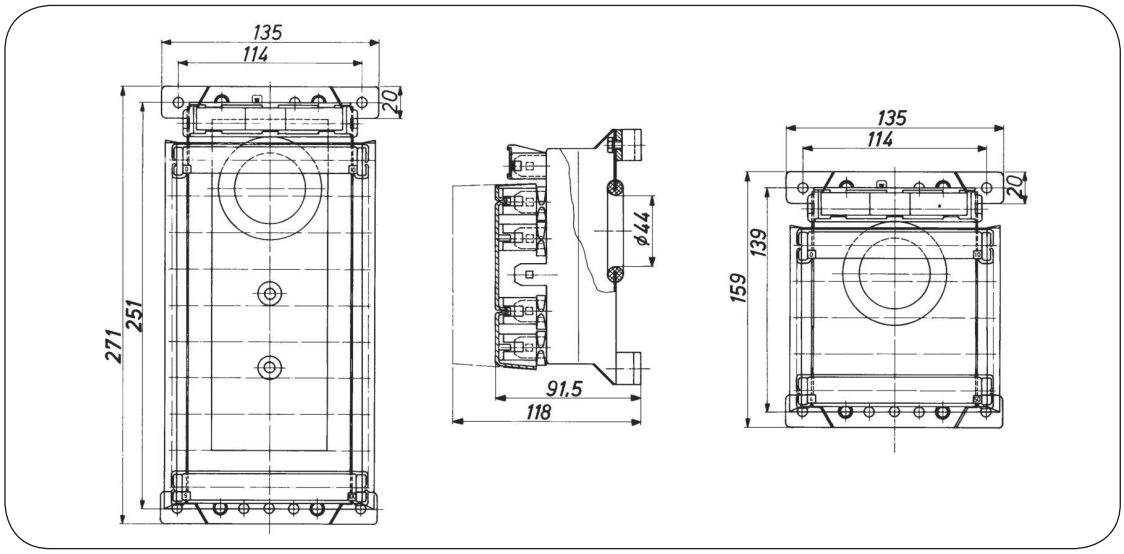

Bestellinformation

Bezeichnung	VE	Katalognummer
Montagebügel 2/10 (EVs 80) Größe 1 für 10 + 1-Module	1 Stück	6092 2 024-01
Montagebügel 2/10 (EVs 80) Größe 2 für 5 + 1-Module	1 Stück	6042 2 001-00

Anschluss- und Verbindungsmodule
Zubehör: Montagebügel, Profilbuchten, Profilstangen

Befestigungsmaterial für Montagebügel 2/10

- Für schmale Buchten im Kabelverzweiger

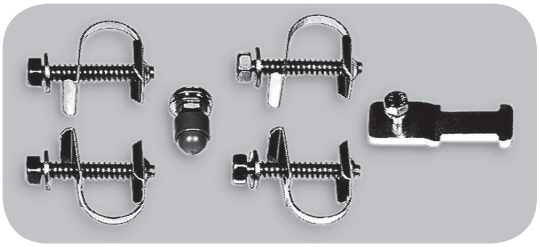

Bestehend aus:

- Befestigungsklammern
- 1 Kabelmantelkontaktierungsschraube
- 1 Kabelbefestigungslasche

Bestellinformation

Bezeichnung	VE	Katalognummer
Befestigungsmaterial für Montagebügel 2/10	1 Satz	6092 2 017-00

Kantenschutzprofil

- Arbeitsschutzmittel zur Unfallverhütung bei der Arbeit an teilbestückten Montagebügeln
- Wird auf nicht benutzte Zähne des Montagebügels gesteckt

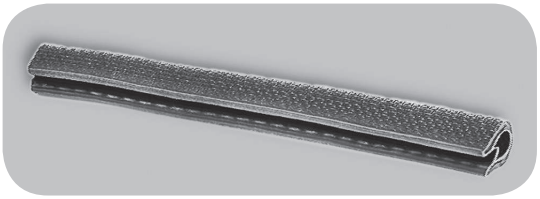

Bestellinformation

Bezeichnung	VE	Katalognummer
Kantenschutzprofil 120 mm lang	1 Stück	6092 3 017-00
Kantenschutzprofil 60 mm lang	1 Stück	6092 3 017-01

Kabeldurchführungstülle

- Passend für die rückseitigen und seitlichen 15-mm-Durchbrüche der Montagebügel
- Zum Schutz der Adernisolierung bei der Durchführung von Kabelbündeln

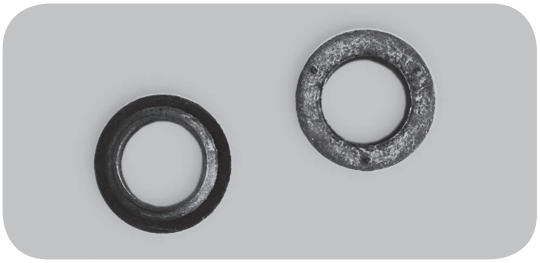

Bestellinformation

Bezeichnung	VE	Katalognummer
Kabeldurchführungstülle	1 Stück	6050 3 044-00

Anschluss- und Verbindungsmodule
Zubehör: Montagebügel, Profilbuchten, Profilstangen

Staubschutzkappe 2/10

- Zur Abdeckung von LSA-PLUS Modulen 2/10 im Montageraster 22,5 mm
- Staubschutzkappe tief: geeignet zum Einsatz von Überspannungsschutzmagazinen

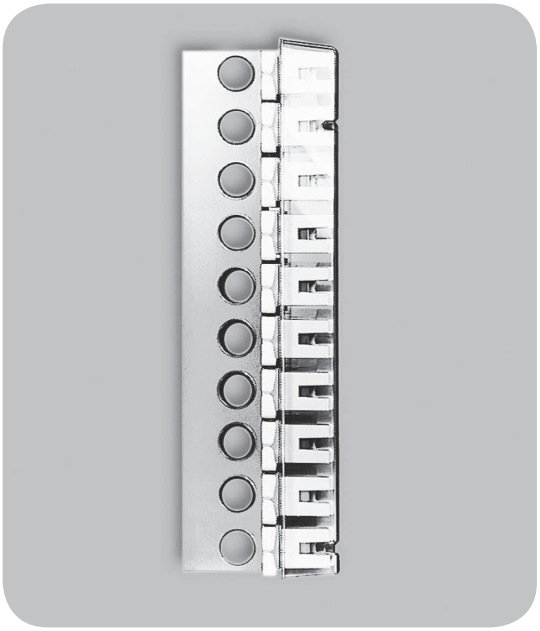

Bestellinformation

Bezeichnung	VE	Katalognummer
Staubschutzkappe, flach, glasklar		
Staubschutzkappe 2/10 100 DA	1 Stück	6092 3 016-00
Staubschutzkappe 2/10 50 DA	1 Stück	6092 3 016-01
Staubschutzkappe 2/10 10 DA bei der Verwendung mehrerer Kappen muß das Rastermaß > 22,5 mm sein	1 Stück	6089 2 097-00
Staubschutzkappe, tief, glasklar		
Staubschutzkappe 2/10 100 DA	1 Stück	6092 3 034-10
Staubschutzkappe 2/10 50 DA	1 Stück	6092 3 034-11

Anschluss- und Verbindungsmodule
Zubehör: Montagebügel, Profilbuchten, Profilstangen

Profilrahmen 95/46

Zur Installation in vorhandene Verteilergestelle und Verteilerschränke.

Komplett montierter Profilrahmen in zwei Profilstangenabständen.

Profilrahmen 95 zur Aufnahme der:

- LSA PROFIL Module 2/10
- LSA PROFIL Module 2/8-95
- LSA PROFIL NT Module 10 DA
- HighBand Module
- LSA PROFIL HD180 Module

Profilrahmen 75 zur Aufnahme der:

- LSA PROFIL Module 2/8
- LSA PROFIL NT Module 8 DA
- Module der Baureihe 10

Bestehend aus:

- 2 Stück Profilstangen mit 12 mm Durchmesser (Edelstahl)
- Einer ausreichenden Anzahl an Profilhaltern mit einer Tiefe von 46 mm

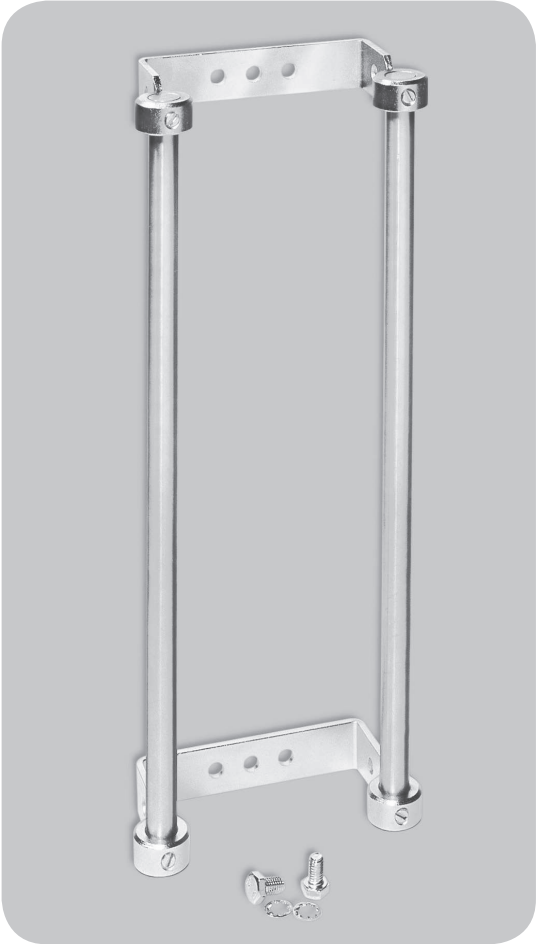

Profilhalter 95/46

Bestellinformation

Katalog-nummer	Bezeichnung	Anzahl der installierbaren Module				Profilstangenlänge in mm	Anzahl der Profilhalter	VE
		NT	B2	HD 180	B10 ohne Verdrehschutz			
Profilrahmen 95/46								
6577 2 812-01		15	12	20	-	299	2	1 Stück
6577 2 812-02		31	24	40	-	574	2	1 Stück
6577 2 812-03		46	36	60	-	861	3	1 Stück
6577 2 812-04		62	48	80	-	1136	3	1 Stück
6577 2 812-05		78	60	100	-	1423	4	1 Stück
6577 2 812-06		93	72	120	-	1698	4	1 Stück
Profilrahmen 75/46								
6577 2 812-11		15	12	-	22	299	2	1 Stück
6577 2 812-12		31	24	-	45	574	2	1 Stück
6577 2 812-13		46	36	-	68	861	3	1 Stück

Anschluss- und Verbindungsmodule
Zubehör: Montagebügel, Profilbuchten, Profilstangen

Profilrahmen, modular

Der Profilrahmen ist auch modular konfigurierbar.

Hierzu werden zusätzlich tiefere Ausführungen an Profilhaltern angeboten. Tiefe Profilrahmen werden vorrangig beim Einsatz von Kabelabfangungen und -führungen verwendet.

Die Profilhalter nehmen alle Profilstangen (variable Längen siehe Bestelldaten) mit einem Durchmesser von 12 mm auf. Es empfiehlt sich alle 500 mm einen weiteren Profilhalter einzusetzen.

Bestellinformation

Katalognummer	für Profilstangenabstand	Bautiefe	VE
Profilhalter			
6577 2 834-00	95 mm	46 mm	1 Stk
6577 2 834-01	75 mm	46 mm	1 Stk
6577 2 860-00	95 mm	86 mm	1 Stk
6577 2 860-01	75 mm	86 mm	1 Stk
6577 2 844-00	95 mm	190 mm	1 Stk
6577 2 868-00	95 mm	140 mm	1 Stk

Katalognummer	für max. Anzahl Module	Länge	VE
Profilstangen, 12 mm Durchmesser, massiv, ohne Gewinde			
6577 3 835-01	12 (Baureihe 2)	299	1 Stk
6577 3 835-25	18	447	1 Stk
6577 3 835-02	24	574	1 Stk
6577 3 835-16	33	750	1 Stk
6577 3 835-03	34	861	1 Stk
6577 3 835-04	48	1136	1 Stk
6577 3 835-08	55	1260	1 Stk
6577 3 835-05	60	1423	1 Stk
6577 3 835-06	72	4698	1 Stk
6577 3 835-07	76	1800	1 Stk
6577 3 835-14	88	2000	1 Stk
6577 3 835-21	100	2450	1 Stk

Hutschienenadapter

- Mit je zwei Stück können LSA PROFIL Module auf einer 35 mm Hutschiene (DIN 50022) adaptiert werden

Bestellinformation

Bezeichnung	VE	Katalognummer
Hutschienenadapter	10 Stück	6461 2 013-00

LSA-PLUS/LSA PROFIL Montageadapter

LSA-PLUS/LSA PROFIL Montageadapter werden zum Aufbau variabler Wandverteiler oder Einbauverteiler verwendet. In diesem Montageadapter können Montagebügel 2/8, Montagebügel 2/10 oder auch PROFIL Stangen (Abstand 95 mm) eingebaut werden.
Ein Stecksystem an den Adaptern ermöglicht das Aneinanderreihen weiterer Einheiten in horizontaler oder vertikaler Richtung.

In den Adaptern integriert sind:

- 3 Möglichkeiten zur Kabelfixierung mittels Kabelbinder
- 2 Schaltdrahtführungen
- 2 Befestigungslöcher

Der Montageadapter empfiehlt sich für den Aufbau kleiner bis mittlerer Verteiler in Innenräumen.

Installierbar sind:

- Montagebügel 2/8 (Katalognummer 6441 x xxx-xx)
- Montagebügel 2/10 (Katalognummer 6050 x xxx-xx)
- Profilstangen (Katalognummer 6619 3 3xx-xx)

- Wandbefestigungsmaterial ist nicht im Lieferumfang enthalten
- Farbe: hellgrau (ähnlich RAL 7001)
- Maße (B x H x T) in mm: 195 x 75 x 75

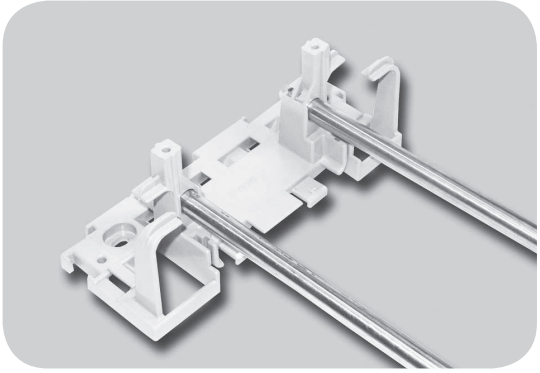

Montageadapter mit eingerasteten Profilstangen

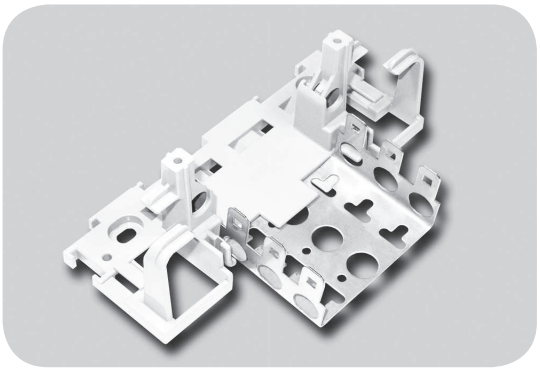

Montageadapter mit eingerastetem 8 DA Montagebügel

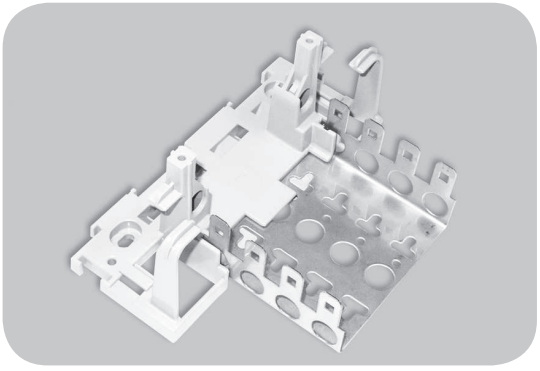

Montageadapter mit eingerastetem 10 DA Montagebügel

Bestellinformation

Bezeichnung	VE	Katalognummer
LSA-PLUS LSA PROFIL Montageadapter	1 Stück	6455 3 027-00

Anschluss- und Verbindungsmodule
Zubehör: Montagebügel, Profilbuchten, Profilstangen

LSA PROFIL Träger 95

- Einbaubreite: 154 mm
- Bauhöhe: 50 mm
- Profilmaß: 95 mm
- Wandabstand der Profilstangen: 44 mm
- Mit Schrauben M5 x 10 und Montageanleitung
- Geeignet zur Aufnahme von Profilstangen mit Gewindesackloch M5

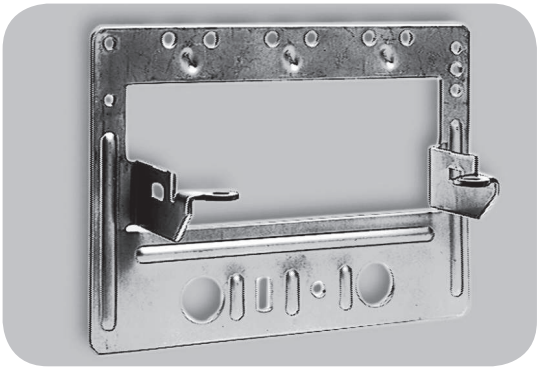

Hinweis:

Profilstangen mit Gewindesackloch M5 (Katalognummer 6619 3 3xx-xx), sind in unterschiedlichen Längen auf Anfrage erhältlich.

Bestellinformation

Bezeichnung	VE	Katalognummer
LSA PROFIL Träger 95	2 Stück	6619 2 025-00

Rangierhaken, doppelt

- Zum Aufrasten auf Profilträger 95
- Einbautiefe: 93 mm
- Abstand der Haken ca. 120 mm
- Material: Kunststoff
- Farbe: hellgrau

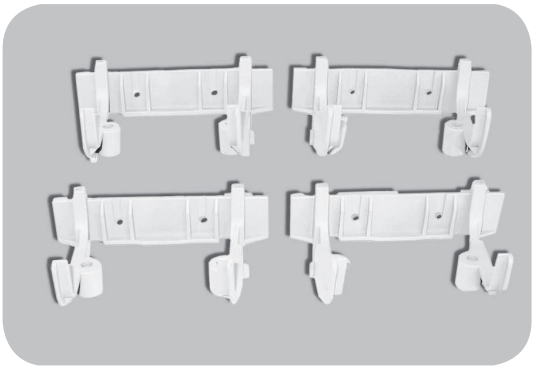

Bestellinformation

Bezeichnung	VE	Katalognummer
Rangierhaken, doppelt	4 Stück	6619 2 031-00

Rangierdrahtführung, zweiseitig

- Zum Aufrasten auf Profilstangen
- Höhe: 10 mm
- Tiefe: 45 mm
- Empfohlener Buchtenabstand > 60 mm

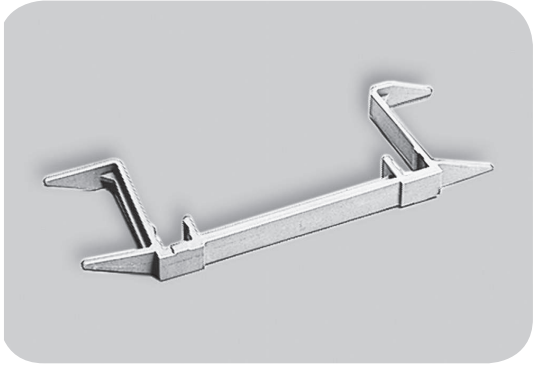

Bestellinformation

Bezeichnung	VE	Katalognummer
Rangierdrahtführung, zweiseitig Mittenabstand der Profile: 95 mm	2 Stück	6619 2 016-00

Endstück

- Zum Aufrasten auf Profilstangen
- Geeignet zur Aufnahme der Staubschutzkappe (VE = 2 Stück)
- Für oberen oder unteren Buchtenabschluß als Schilderrahmen einsetzbar (VE = 1 Stück)

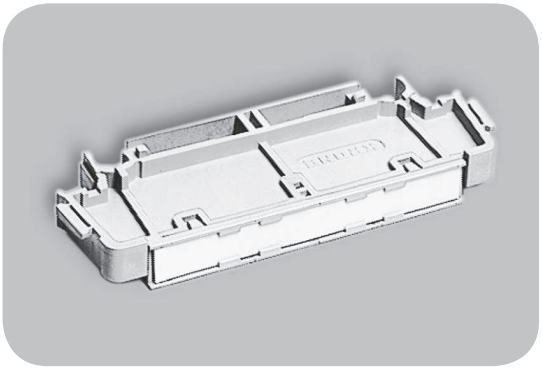

Endstück, flach

Bestellinformation

Bezeichnung	VE	Katalognummer
Endstück, tief (T = 63 mm)		
Endstück, tief 10 DA mit Klemmfeder	2 Stück	6619 2 023-00
Endstück, flach (T = 41 mm)		
Endstück, flach 10 DA mit Klemmfeder	2 Stück	6619 2 030-00
Endstück, flach 10 DA ohne Klemmfeder	1 Stück	6619 2 018-00

Anschluss- und Verbindungsmodule
Zubehör: Montagebügel, Profilbuchten, Profilstangen

Distanzhalter

Zur Erzeugung eines gleichmäßigen Rastermaßes auf Profilstangen.

- Lieferverpackung: 100 Stück

Bestellinformation

Bezeichnung	VE	Katalognummer
Distanzhalter Bauhöhe: 2,5 mm	1 Stück	6619 2 046-00
Distanzhalter Bauhöhe: 5 mm	1 Stück	6619 2 046-01

Kabelabfangbügel 2/10 PROFIL, tief

- Bügel zur Befestigung von Kabeln
- Mit Laschen für Überspannungsschutzabgriff
- Für Profilabstand 95 mm
- Bautiefe: 35 mm
- Lieferverpackung: 10 Stück

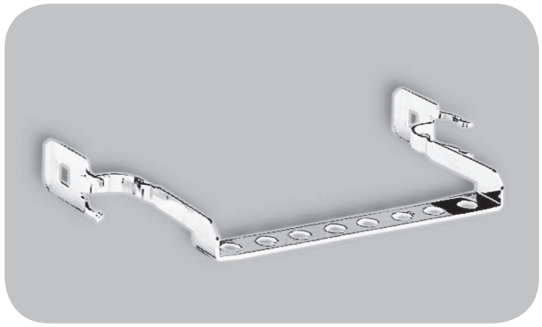

Bestellinformation

Bezeichnung	VE	Katalognummer
Kabelabfangbügel 2/10 PROFIL, tief	1 Stück	6619 2 040-00

Erdkontaktklammer

Erforderlich als Erdverbindung zwischen LSA PROFIL Verteilern und den entsprechenden Überspannungsschutz Einrichtungen.

- Stoßstromfeste Erdverbindung
- 2 Stück je LSA PROFIL Modul erforderlich
- Lieferverpackung: 20 Stück

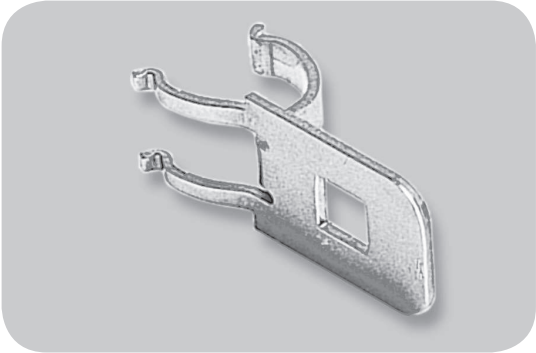

Bestellinformation

Bezeichnung	VE	Katalognummer
Erdkontaktklammer	1 Stück	6089 3 202-00

Stecker für LSA-PLUS und LSA PROFIL Module

Universelles Stecker-Zubehör für die LSA-PLUS oder LSA PROFIL Module der Baureihe 2.

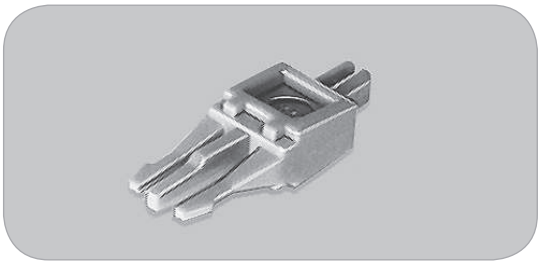

Trennstecker, 1 DA

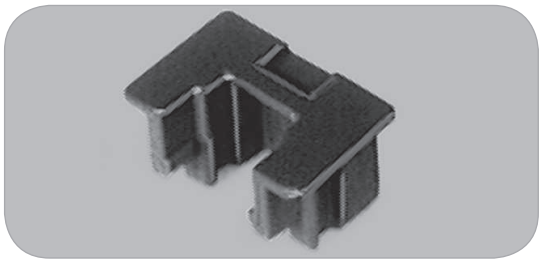

Markierungskappe, 1 DA

Bestellinformation

Katalognummer pro Stück	Bezeichnung	Liefer-verpackung
Markierungskappe 1 DA zur Kennzeichnung wichtiger Verbindungen in LSA-PLUS oder LSA PROFIL Modulen		
6089 3 006-00	Farbe: rot	100 Stück
6089 3 006-01	Farbe: weiß	100 Stück
6089 3 006-02	Farbe: grün	100 Stück
6089 3 006-03	Farbe: gelb	100 Stück
6089 3 006-04	Farbe: grau	100 Stück
6089 3 006-05	Farbe: schwarz	100 Stück
6089 3 006-06	Farbe: braun	100 Stück
6089 3 006-07	Farbe: blau	100 Stück
Trennstecker 1 DA zum Auftrennen von Verbindungen in LSA-PLUS oder LSA PROFIL Trennleisten- und Prüfadaptern		
6089 3 055-00	Farbe: rot	100 Stück
6089 3 055-01	Farbe: weiß	100 Stück
6089 3 055-02	Farbe: grün	100 Stück
6089 3 055-03	Farbe: gelb	100 Stück
6089 3 055-04	Farbe: grau	100 Stück
6089 3 055-05	Farbe: schwarz	100 Stück
6089 3 055-06	Farbe: braun	100 Stück
6089 3 055-07	Farbe: blau	100 Stück
Blindstecker 1 DA mit Beschriftungsfläche zur Markierung von Leitungen sowie zur Verhinderung des Zugriffs bei LSA-PLUS/PROFIL Anschlussleisten und der Trennung bei LSA-PLUS oder LSA PROFIL Trennleisten		
6417 3 105-00	Farbe: rot	100 Stück
6417 3 105-01	Farbe: weiß	100 Stück
6417 3 105-02	Farbe: grün	100 Stück
6417 3 105-03	Farbe: gelb	100 Stück
6417 3 105-04	Farbe: grau	100 Stück
6417 3 105-05	Farbe: schwarz	100 Stück
6417 3 105-06	Farbe: braun	100 Stück
6417 3 105-07	Farbe: blau	100 Stück
Trennstecker, 3-polig zum Auftrennen von Verbindungen in LSA-PLUS oder LSA PROFIL Trennleisten 2/6x3 und 2/8x3		
6417 3 100-00	Farbe: rot	100 Stück
6417 3 100-01	Farbe: weiß	100 Stück
6417 3 100-02	Farbe: grün	100 Stück
6417 3 100-03	Farbe: gelb	100 Stück
6417 3 100-04	Farbe: grau	100 Stück
6417 3 100-05	Farbe: schwarz	100 Stück
6417 3 100-06	Farbe: braun	100 Stück
6417 3 100-07	Farbe: blau	100 Stück

Stecker für LSA-PLUS und LSA PROFIL Module

Universelles Stecker-Zubehör für die LSA-PLUS oder LSA PROFIL Module der Baureihe 2.

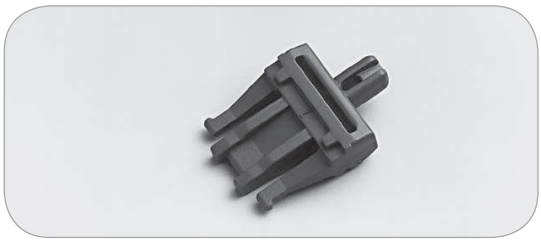

Blindstecker, 3-polig

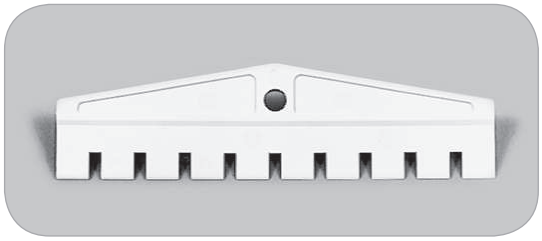

Trennstecker 2/10

Bestellinformation

Katalognummer pro Stück	Bezeichnung	Liefer-verpackung
Blindstecker, 3-polig mit Abziehöse zur Markierung von Leitungen sowie zur Verhinderung der Trennung bei LSA-PLUS oder LSA PROFIL Trennleisten 2/6x3 und 2/8x3		
6417 3 101-00	Farbe: rot	100 Stück
6417 3 101-01	Farbe: weiß	100 Stück
6417 3 101-02	Farbe: grün	100 Stück
6417 3 101-03	Farbe: gelb	100 Stück
6417 3 101-04	Farbe: grau	100 Stück
6417 3 101-05	Farbe: schwarz	100 Stück
6417 3 101-06	Farbe: braun	100 Stück
6417 3 101-07	Farbe: blau	100 Stück
6089 3 130-01	Trennstecker 10 DA zum Auftrennen von 10 DA in LSA-PLUS oder LSA PROFIL Trennleisten	1 Stück
6089 3 811-00	Trennstecker 8 DA zum Auftrennen von 8 DA in LSA-PLUS oder LSA PROFIL Trennleisten	1 Stück

Prüfschnur (7052)

Diese zweipolige Prüfschnur mit 4 mm Doppelbuchse ist für fast alle LSA-PLUS Systeme zum Abgriff des LSA-PLUS Kontaktes geeignet. Sie kommt immer dann zum Einsatz, wenn der vorhandene Prüfabgriff des Moduls durch andere Stecker bereits belegt ist oder auch an solchen Leisten, die keinen speziellen Prüfabgriff haben. Die federnden Prüfkontaktmesser dieser Prüfschnur greifen direkt in die beschalteten
LSA-PLUS Kontakte ein. Spezielle Haltekrallen umgreifen den Kunststoffturm des LSA-PLUS Kontaktes und sorgen so für den festen Sitz des Steckers.

Passend an folgenden Anschlusstechniken:

PCB-Leisten, 2- bis 8-polig

LSA-PLUS, Baureihen 1, 2, 4, 7, 8, 9, 10, NT und HD180

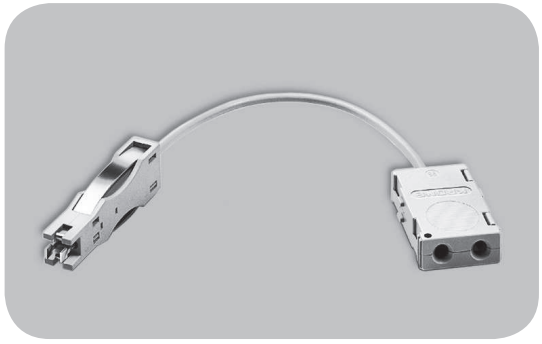

Bei der Baureihe 2 kann die Prüfschnur auch dann verwendet werden, wenn Umschaltadapter und Trennadapter gesteckt sind. Die Schnur kann dort wahlweise auf die Adapter oder auf die noch nicht verdeckte Kontaktreihe des Moduls gesteckt werden.

Bestellinformation

Bezeichnung	VE	Katalognummer
Prüfschnur (7052) Länge: 130 mm	1 Stück	6089 2 141-00

Prüfschnur 2/2

- 2-Polig,
  mit einem LSA-PLUS Stecker und
  zwei Büschelsteckern

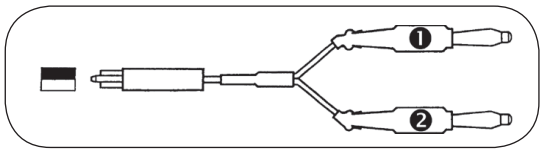

1- schwarz

2 - weiß

Bestellinformation

Bezeichnung	VE	Katalognummer
Prüfschnur 2/2 2,0 m	1 Stück	6624 2 061-02
Prüfschnur 2/2 6,0 m	1 Stück	6624 2 061-06

Prüfschnur 2/2

- 2-Polig, mit einem LSA-PLUS Stecker und
- Zwei Kupplungen mit 4 mm Buchse

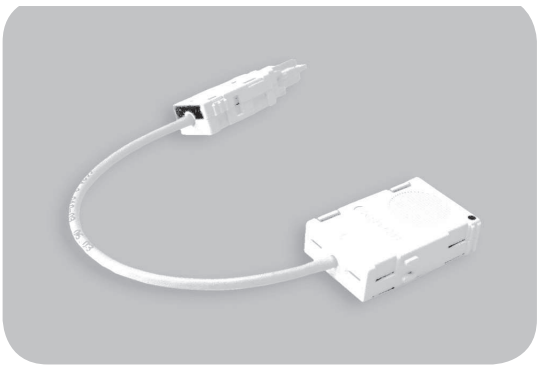

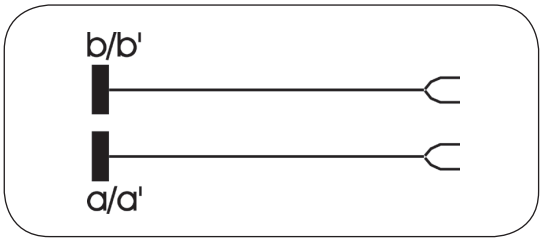

Bestellinformation

Bezeichnung	VE	Katalognummer
Prüfschnur 2/2 0,20 m	1 Stück	6624 2 040-09
Prüfschnur 2/2 2,0 m	1 Stück	6624 2 040-02

Anschluss- und Verbindungsmodule
Zubehör: Schnüre und Stecker

Prüfschnur 2/4

- 2-Polig,
- Einseitiger Abgriff mit Trennfunktion
- Nicht für LSA-PLUS/LSA PROFIL Anschlussleisten geeignet
- Mit einem LSA-PLUS Stecker und zwei Kupplungen mit 4 mm Buchse

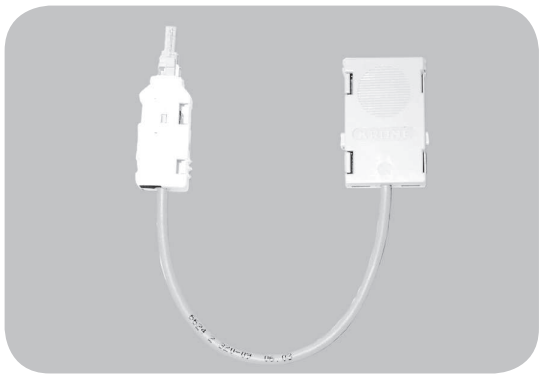

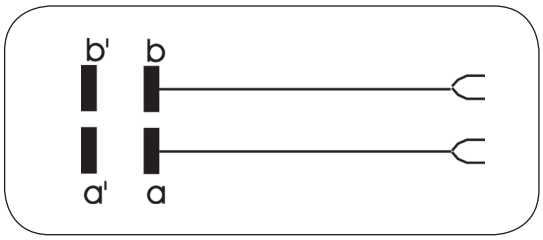

Bestellinformation

Bezeichnung	VE	Katalognummer
Prüfschnur 2/4 0,20 m	1 Stück	6624 2 320-09
Prüfschnur 2/4 2,0 m	1 Stück	6624 2 320-02

Prüfschnur 2/4

- 2-Polig,
- Einseitiger Abgriff mit Trennfunktion
- Nicht für LSA-PLUS/LSA PROFIL Anschlussleisten geeignet
- Mit einem LSA-PLUS Stecker und zwei Büschelsteckern 4 mm

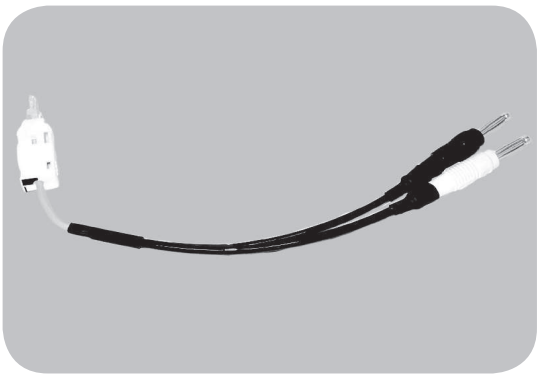

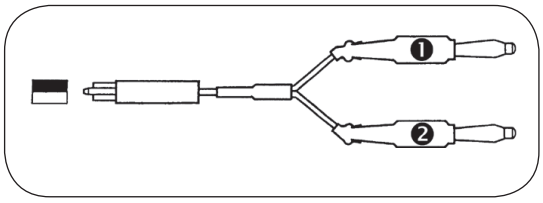

1- schwarz

2 - weiß

Bestellinformation

Bezeichnung	VE	Katalognummer
Prüfschnur 2/4 2,0 m	1 Stück	6624 2 521-02
Prüfschnur 2/4 6,0 m	1 Stück	6624 2 521-06

Anschluss- und Verbindungsmodule
Zubehör: Schnüre und Stecker

Prüfschnur 2/4

- 4-polig, mit Trennfunktion
- Nicht für LSA-PLUS/LSA PROFIL Anschlussleisten geeignet
- Mit einem LSA-PLUS Stecker und vier Kupplungen mit 4 mm Buchse

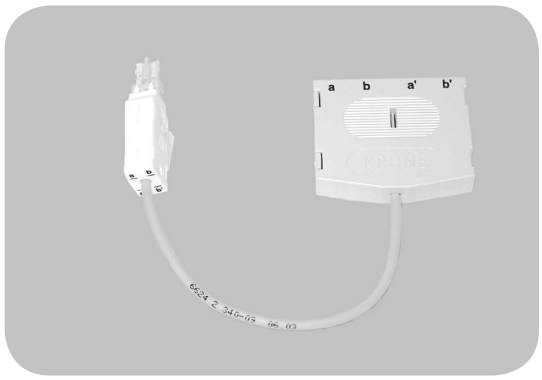

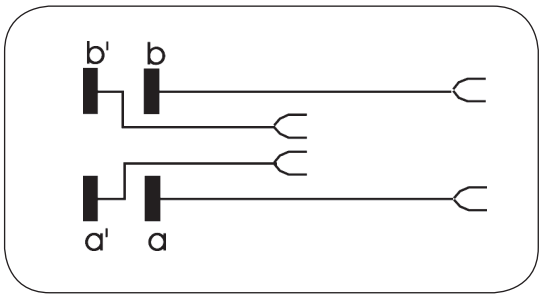

Bestellinformation

Bezeichnung	VE	Katalognummer
Prüfschnur 2/4 0,2 m	1 Stück	6624 2 340-09
Prüfschnur 2/4 6,0 m	1 Stück	6624 2 340-06

Prüfschnur 2/4

- 4-polig, mit Trennfunktion
- Nicht für LSA-PLUS/LSA PROFIL Anschlussleisten geeignet
- Mit einem LSA-PLUS Stecker und vier Büschelsteckern 4 mm

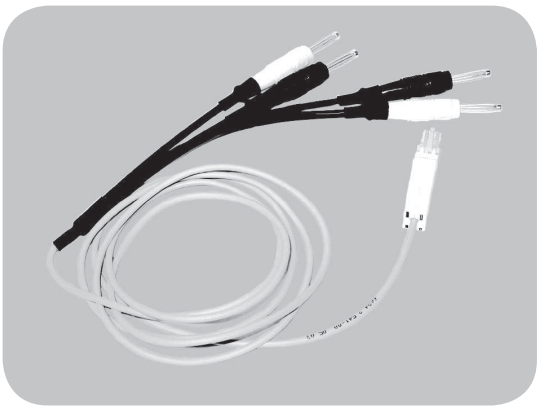

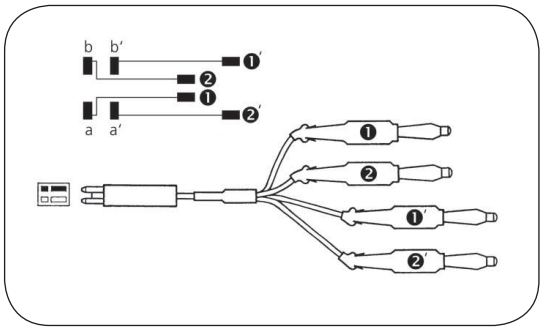

Bestellinformation

Bezeichnung	VE	Katalognummer
Prüfschnur 2/4 2,0 m	1 Stück	6624 2 541-02
Prüfschnur 2/4 6,0 m	1 Stück	6624 2 541-06

LSA-PLUS Verbindungsschnur, UTP

Die Verbindungsschnur dient zum Patchen zwischen Verteilerfeldern, bestückt mit TPU-Modulen.

- Konfektioniert mit 2 LSA-PLUS Steckern 2/2x2-polig
- Ungeschirmt
- Halogenfrei
- Farbe: grau

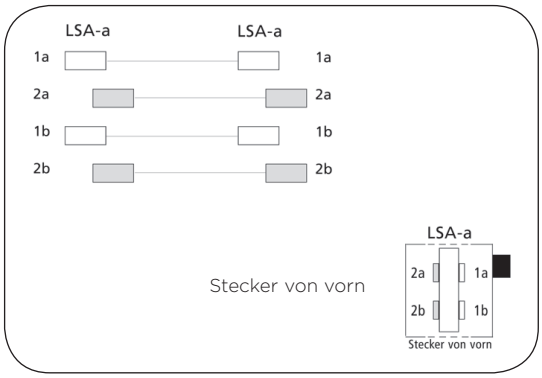

Bestellinformation

Bezeichnung	VE	Katalognummer
LSA-PLUS Verbindungsschnur, UTP 1,5 m lang	1 Stück	6691 2 042-02
LSA-PLUS Verbindungsschnur, UTP 3,0 m lang	1 Stück	6691 2 042-05

LSA-PLUS RJ45 Verbindungsschnur, UTP

Die Verbindungsschnur dient zum Patchen von 2- oder 4-drähtigen Kommunikationsdiensten. Die RJ45-Kontakte sind auf den Paaren 4/5 und 3/6 belegt. Es können jeweils 10 Teilnehmer pro Modul gepatcht werden.

- Geeignet für TPU-Module/Trennleiste (10x 2-drähtig)
- Geeignet für TPU-Module/Schaltleiste (10x 4-drähtig)
- Konfektioniert mit einem LSA-PLUS Stecker 2/2x2 polig und einem RJ45 Stecker
- Ungeschirmt
- Halogenfrei
- Farbe: grau

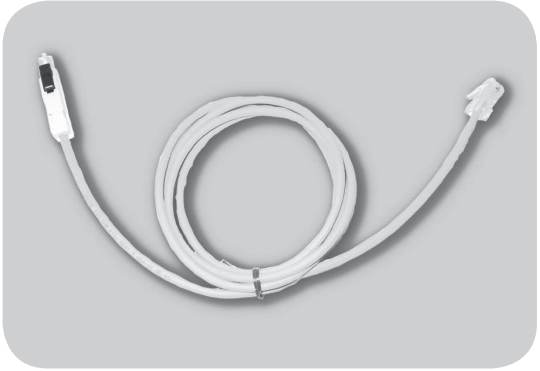

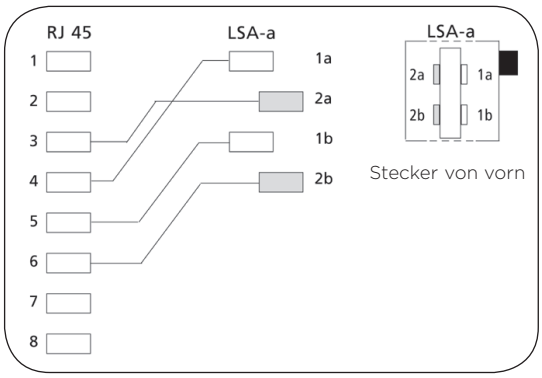

Bestellinformation

Bezeichnung	VE	Katalognummer
LSA-PLUS RJ45 Verbindungsschnur, UTP 1,5 m lang	1 Stück	6691 2 054-02
LSA-PLUS RJ45 Verbindungsschnur, UTP 3,0 m lang	1 Stück	6691 2 054-05

LSA-PLUS RJ45 Verbindungsschnur, zweipolig

Die Verbindungsschnur dient zum Patchen von 2-drähtigen Kommunikationsdiensten. RJ45-seitig sind die Kontakte 4 und 5 belegt. LSA-PLUS seitig ist ein zweipoliger Stecker, der auf Trennleisten oder Anschlussleisten steckbar ist.

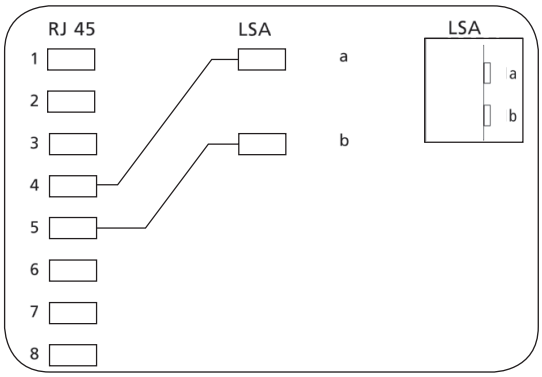

Bestellinformation

Bezeichnung	VE	Katalognummer
Verbindungsschnur 2/2-U-RJ45-1,5M	1 Stück	6691 2 058-02
Verbindungsschnur 2/2-U-RJ45-2,0M	1 Stück	6691 2 058-03
Verbindungsschnur 2/2-U-RJ45-3,0M	1 Stück	6691 2 058-05
Verbindungsschnur 2/2-U-RJ45-10M	1 Stück	6691 2 058-10

LSA-PLUS RJ45 Verbindungsschnur, UTP

Die Verbindungsschnur dient zum Patchen von 2- oder 4-drähtigen Kommunikationsdiensten. Die RJ45-Kontakte sind auf den Paaren 4/5 und 3/6 belegt. Es können jeweils 5 Teilnehmer pro Modul gepatcht werden.

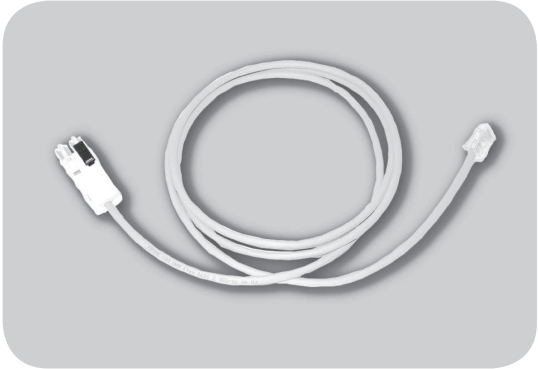

- Konfektioniert mit einem LSA-PLUS Stecker 2/2x4 polig und einem RJ45 Stecker
- Ungeschirmt
- Halogenfrei
- Farbe: grau

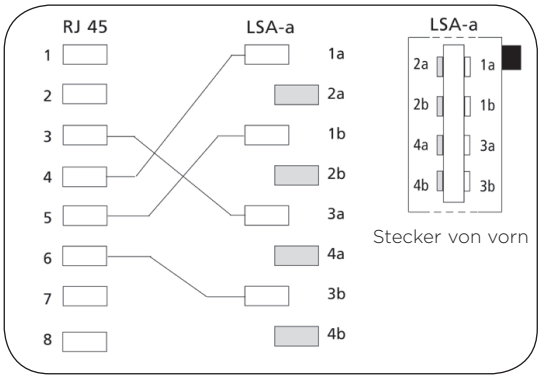

Bestellinformation

Bezeichnung	VE	Katalognummer
LSA-PLUS RJ45 Verbindungsschnur, UTP 1,5 m lang	1 Stück	6691 2 055-02
LSA-PLUS RJ45 Verbindungsschnur, UTP 3,0 m lang	1 Stück	6691 2 055-05

Steckerbausatz 2/1x2-polig

- Steckerbausatz zur Eigenmontage
- Für parallele Aufschaltung
- Lötanschluss

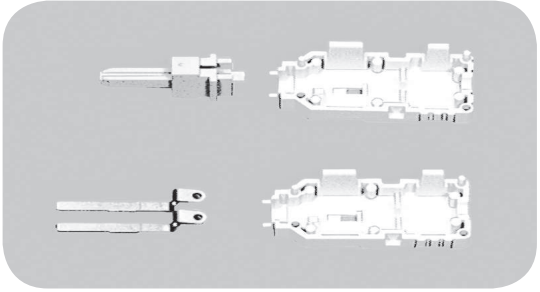

Bestellinformation

Bezeichnung	VE	Katalognummer
Steckerbausatz 2/1x2-polig Farbe: grau, unbedruckt	1 Stück	6624 2 201-00
Steckerbausatz 2/1x2-polig Farbe: grau, bedruckt	1 Stück	6624 2 201-04

Steckerbausatz 2/2x2-polig

- Steckerbausatz zur Eigenmontage
- Mit Trennfunktion (nicht für LSA-PLUS oder LSA PROFIL Anschlussleisten geeignet)
- Lötanschluss

Bestellinformation

Bezeichnung	VE	Katalognummer
Steckerbausatz 2/2x2-polig Farbe: weiß, unbedruckt	1 Stück	6624 2 401-00
Steckerbausatz 2/2x2-polig Farbe: weiß, bedruckt	1 Stück	6624 2 401-04

Steckerbausatz 2/2x2-polig

- Steckerbausatz zur lötfreien Eigenmontage
- Mit Trennfunktion (nicht für LSA-PLUS oder LSA PROFIL Anschlussleisten geeignet)
- Lieferverpackung: 10 Stück

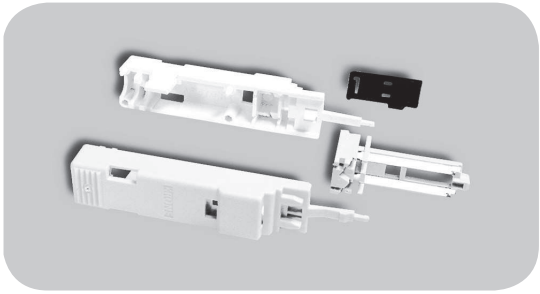

Bestellinformation

Bezeichnung	VE	Katalognummer
Steckerbausatz 2/2x2-polig verdrehsicher, Farbe: weiß/grau	1 Stück	6697 2 072-00

Steckerbausatz 2/2x4-polig

- Steckerbausatz zur lötfreien Eigenmontage
- Mit Trennfunktion (nicht für LSA-PLUS oder LSA PROFIL Anschlussleisten geeignet)
- Lieferverpackung 10 Stück

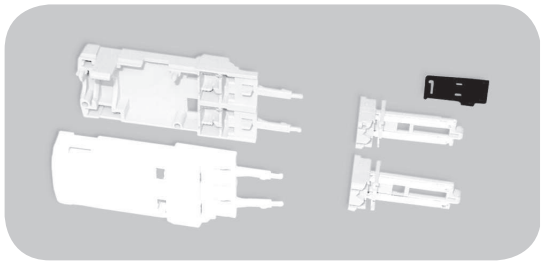

Bestellinformation

Bezeichnung	VE	Katalognummer
Steckerbausatz 2/2x4-polig verdrehsicher, Farbe: weiß/grau	1 Stück	6697 2 078-00

Steckerbausatz 2/3

- Steckerbausatz zur Eigenmontage
- Für parallele Aufschaltung
- Geeignet für LSA-PLUS oder LSA PROFIL Trennleisten 2/6 x a-b-s bzw. 2/8 x a-b-s
- 3-Polig
- Lötanschluss
- Für Schnurdurchmesser bis 5 mm

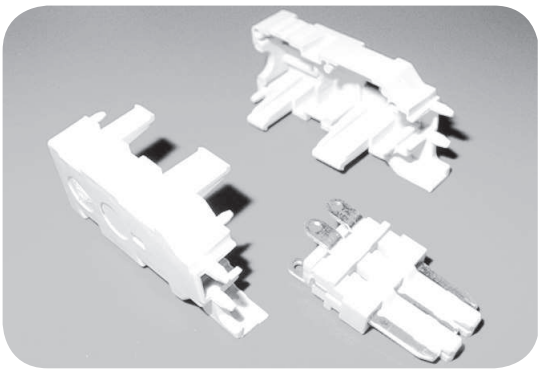

Bestellinformation

Bezeichnung	VE	Katalognummer
Steckerbausatz 2/3 Farbe: grau, unbedruckt	1 Stück	6661 2 611-00

Steckerbausatz 2/6

- Steckerbausatz zur Eigenmontage
- Mit Trennfunktion
- Geeignet für LSA-PLUS oder LSA PROFIL Trennleisten 2/6 x a-b-s bzw. 2/8 x a-b-s
- 6-Polig
- Lötanschluss

Bestellinformation

Bezeichnung	VE	Katalognummer
Steckerbausatz 2/6 Farbe: grau/grau	1 Stück	6626 2 601-00
Steckerbausatz 2/6 Farbe: grau/rot	1 Stück	6626 2 601-50
Steckerbausatz 2/6 verdrehsicher, Farbe: grau/grau	1 Stück	6661 2 601-00
Steckerbausatz 2/6 verdrehsicher, Farbe: grau/rot	1 Stück	6661 2 601-50

Stecker 2/10, 40-polig

40-poliger Stecker mit Leiterplatteneinsatz für LSA-PLUS/LSA PROFIL Trenn-/Schaltleisten 2/10.

mit Kabelbinder als Zugentlastung für angeschlossene Kabel mit zwei Einführungsmöglichkeiten.

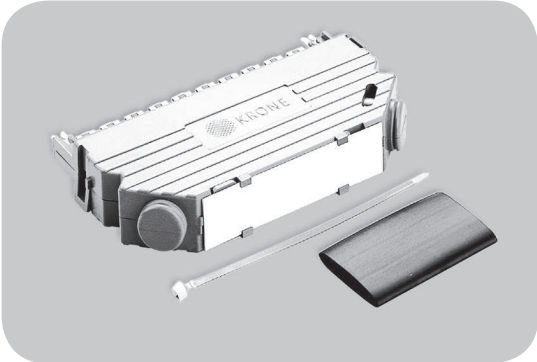

Bestehend aus:

Zwei Halbschalen

Verarbeitung:

- Adern werden angelötet
- Litze AWG 28 ... AWG 24
- Kabeldurchmesser bis 12 mm
- Mit separatem Erdabgriff
- Mit Kunststoffbeschriftungsstreifen (71 x 18 mm)

Bestellinformation

Bezeichnung	VE	Katalognummer
Stecker 2/10, 40-polig, mit Entriegelung	1 Stück	6697 1 002-10
Stecker 2/10, 40-polig, ohne Entriegelung	1 Stück	6697 1 002-00

Entriegelung

Zum Gebrauch an LSA-PLUS oder LSA PROFIL Modulen mit dem Stecker 2/10, 40-polig (Katalognummer 6697 1 002-00) oder den Überspannungsschutz-Magazinen 2/8 und 2/10, inklusive Bezeichnungsstreifen (18 x 6,5 mm).

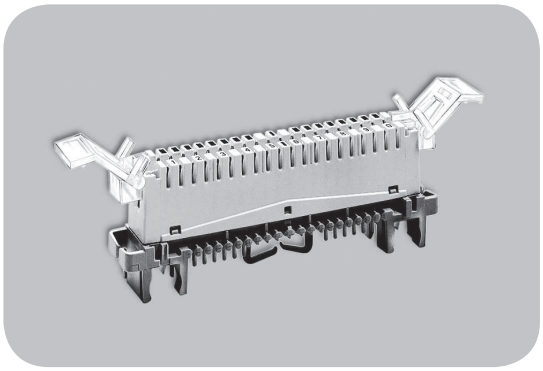

Bestellinformation

Bezeichnung	VE	Katalognummer
Entriegelung	1 Satz	6089 1 251-00

Trennadapter

Für LSA-PLUS/LSA PROFIL Trennleisten.

Trennt den rangierten Leitungsweg auf und greift einseitig ab.

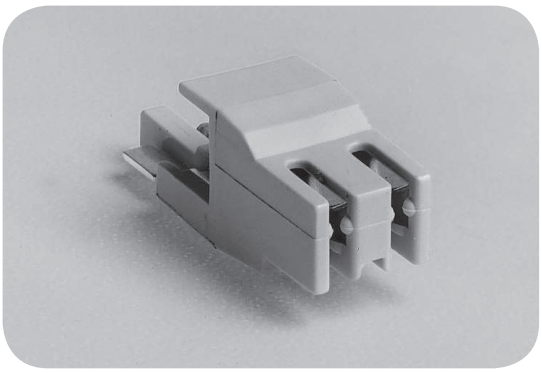

Bestellinformation

Bezeichnung	VE	Katalognummer
Trennadapter 2/1 1 DA	1 Stück	6089 2 098-00
Trennadapter 2/10 bedruckt 1...0 10 DA	1 Stück	6089 2 099-00

Umschaltadapter

Zum unterbrechungsfreien Umschalten von Installationsdrähten an LSA-PLUS/LSA PROFIL Anschluss- und Trennleisten.

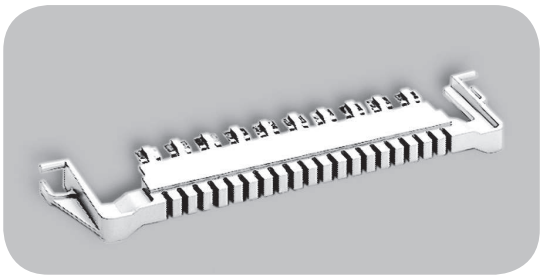

Umschaltadapter 10 DA

Bestellinformation

Bezeichnung	VE	Katalognummer
Umschaltadapter 2/10 bedruckt mit 1...0 10 DA	1 Stück	6089 2 081-02
Umschaltadapter 2/1 unbedruckt 1 DA	1 Stück	6089 2 093-00

Verbindungsschnur 2/2

- 2-polig,
- Mit zwei LSA-PLUS Steckern 2/2
- Für parallele Aufschaltung

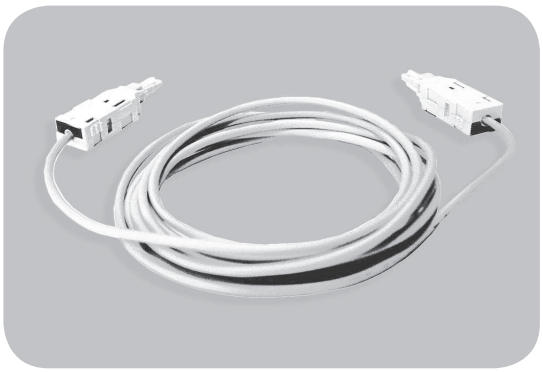

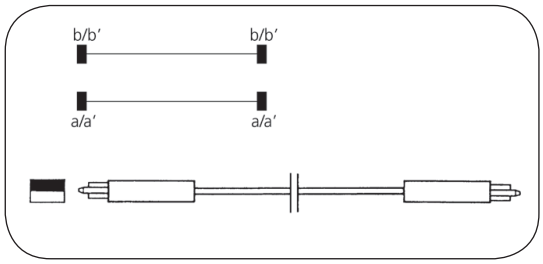

Bestellinformation

Bezeichnung	VE	Katalognummer
Verbindungsschnur 2/2 2,0 m	1 Stück	6624 2 081-02
Verbindungsschnur 2/2 6,0 m	1 Stück	6624 2 081-06

Verbindungsschnur 2/4

- 4-polig, mit Trennfunktion
- Nicht für LSA-PLUS/LSA PROFIL Anschlussleisten geeignet
- Mit zwei LSA-PLUS Steckern 2/4,
- Beschaltung 1:1

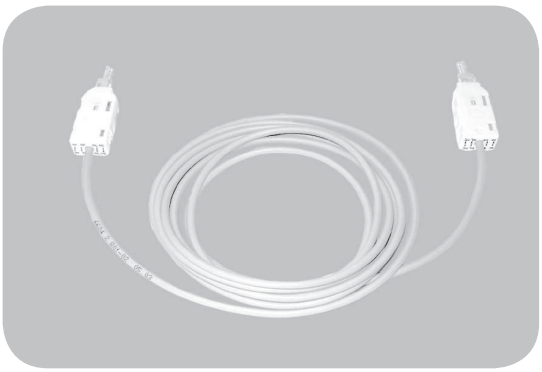

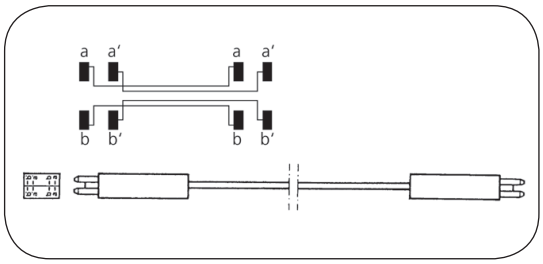

Bestellinformation

Bezeichnung	VE	Katalognummer
Verbindungsschnur 2/4 2,0 m	1 Stück	6624 2 801-02
Verbindungsschnur 2/4 6,0 m	1 Stück	6624 2 801-06

Anschluss- und Verbindungsmodule
Zubehör: Schnüre und Stecker

Verbindungsschnur 2/4

- 4-polig, mit Trennfunktion
- Nicht für LSA-PLUS/PROFIL Anschlussleisten geeignet
- Mit zwei LSA-PLUS Steckern
- 2/4, A und a´ sowie b und b´ gekreuzt

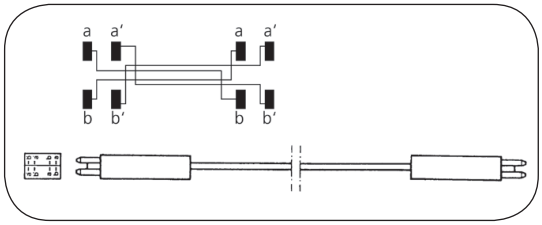

Bestellinformation

Bezeichnung	VE	Katalognummer
Verbindungsschnur 2/4 2,0 m	1 Stück	6624 2 821-02
Verbindungsschnur 2/4 6,0 m	1 Stück	6624 2 821-06

Verbindungsschnur 2/6

- 3-polig, mit Trennfunktion
- Für LSA-PLUS/LSA PROFIL Trennleisten 2/6x3 bzw. 2/8x3
- Mit zwei LSA-PLUS Steckern 2/6 von abc nach abc

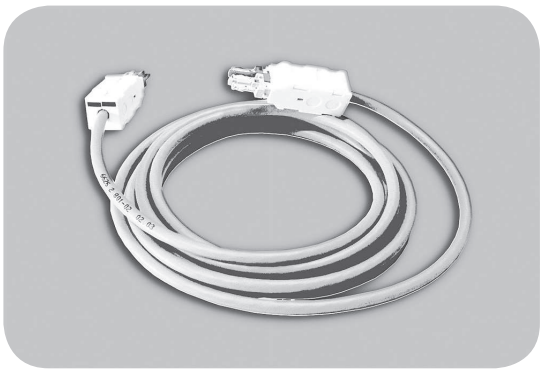

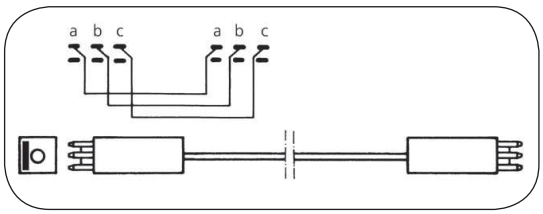

Bestellinformation

Bezeichnung	VE	Katalognummer
Verbindungsschnur 2/6 2,0 m	1 Stück	6626 2 801-02
Verbindungsschnur 2/6 6,0 m	1 Stück	6626 2 801-06

Verbindungsschnur 2/6

- 6-polig, mit Trennfunktion
- Für LSA-PLUS/LSA PROFIL Trennleisten 2/6x3 bzw. 2/8x3
- Mit zwei LSA-PLUS Steckern 2/6
- Beschaltung 1:1

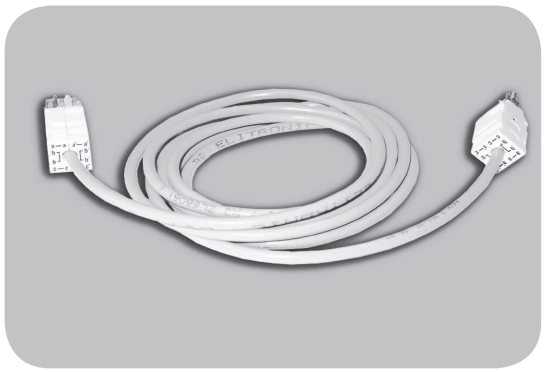

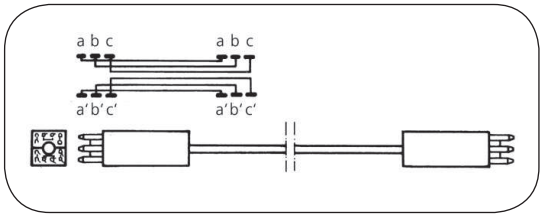

Bestellinformation

Bezeichnung	VE	Katalognummer
Verbindungsschnur 2/6 2,0 m	1 Stück	6626 2 901-02