C-RAIL®

C-Rail-Anchor
Abspannsystem

Das Abspannsystem C-Rail-Anchor ist eine Schlüsselkomponente des längsseitig gerillten C-förmigen Glasfaserkabel Trägerprofil C-Rail-Messenger, das speziell für Glasfaser-zugangsnetzwerke im Oberleitungsbau entwickelt wurde.

Das Set beinhaltet einen Verankerungsrahmen, eine Klemme und einen Hakenadaptereinsatz.
Der Verankerungsrahmen wurde so konzipiert, dass der C-Rail-Messenger mit Hilfe der Klemme verankert wird, und das Glasfaserkabel trotzdem frei und flexibel im C-Rail-Messenger liegt.

Durch diese spezielle Konstruktion ist es möglich, das Kabel über mehrere Spannfelder nachzuziehen.

Installationsprozess stark vereinfacht
Dank des speziellen Designs, der niedrigen Anzahl an Komponenten und der werkzeuglosen Installation, benötigt die Montage der C-Rail-Anchor-Abspannung nur wenige Sekunden.

Kein Erdungsprozess nötig
Alle Komponenten sind aus dielektrischen Materialien (PA6 und PA6GF30) gefertigt, die dementsprechend mit Glasfaserzusatz verstärkt sind.
Das Produkt ermöglicht die Anwendung auf 0,4 kV-Strommasten. Zeitaufwändige und kostspielige Erdungsverfahren entfallen.

Schnelle und einfache Montage
Das spezielle Design ermöglicht einen außerordentlich schnellen und einfachen Installationsvorgang auf den Masten. Die übliche Installationszeit beträgt nur wenige Sekunden. Um die Beweglichkeit des eingelegten Kabels über mehrere Abspannfelder zu gewährleisten, wird der C-RAIL-Messenger mit der offenen Seite nach oben eingelegt.

Für den genauen Anwendungsbereich verweisen wir auf die C-Rail® Planungsanleitung.

DeNetCom
denetcom.com

Produktdetails

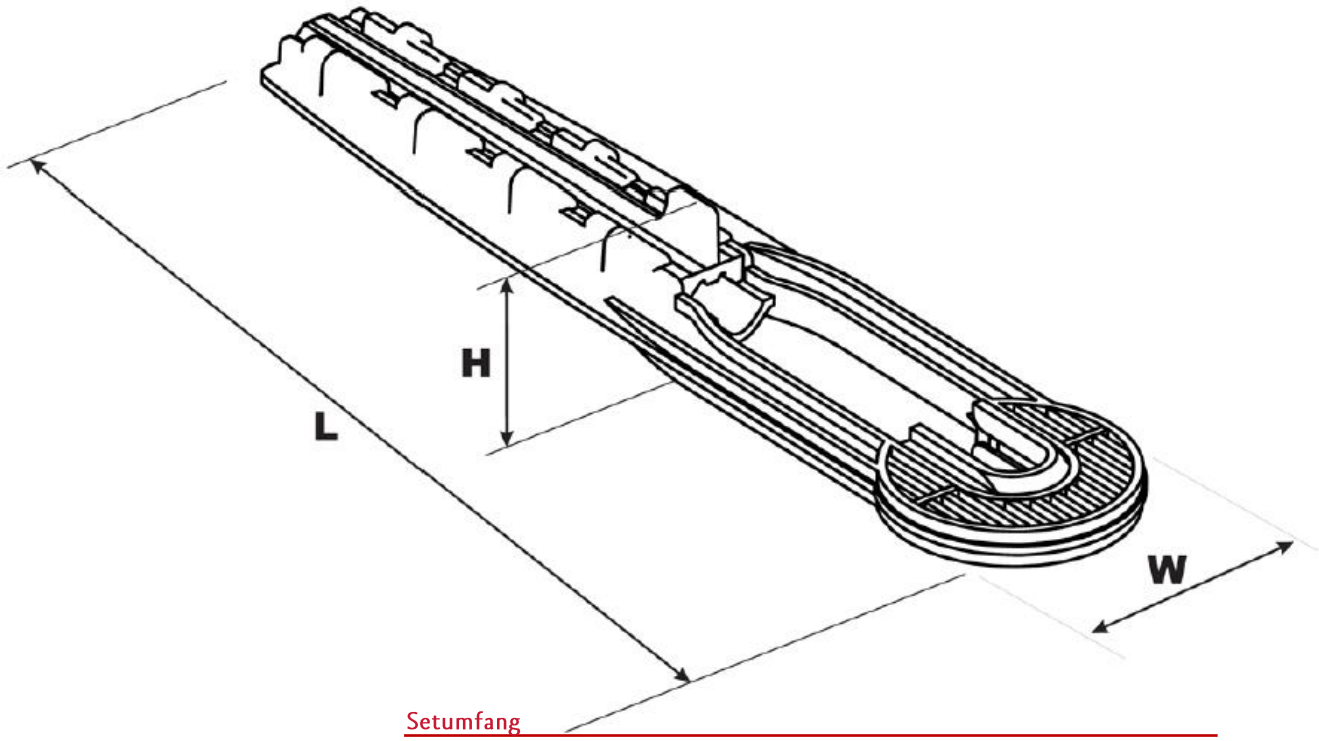

Setumfang

Hakenadaptereinsatz (1)	1 Stk.
Verankerungsrahmen (2)	1 Stk.
Klemme (3)	1 Stk.

Produktinformation

Nettogewicht	106 g/Set
Material	PA6 und PA6GF30
Dauerzugbelastung	Max. 2.500 N

Abmessungen

	L: 367 mm
	W: 82 mm
	H: 45 mm

Verpackungsdetails

Dimensionen	80 cm x 120 cm x 96 cm
Schachteln/Paletten	50 Schachteln

Bestellbeschreibung

C-Rail-Anchor - 20 Sets Abspannabschlüsse,
in Kartonschachteln verpackt

VPE (Verpackungseinheit)	20 Sets
MOQ (Mindestbestellmenge)	1 VPE

Temperaturbelastung*

Lagerung	-40°C bis +60°C
Installation	-5°C bis +45°C
Betrieb	-30°C bis +60°C

* Bitte beachten Sie die Richtlinien des eingesetzten Kabels!